termStudio
PRACOWNIA PROJEKTOWA

ul. Andersena 3a, 85-792 Bydgoszcz
biuro@termstudio.pl, tel.+48 505 188 648
NIP 554-238-40-57 REGON 340184212

EGZ. NR 1

INWESTOR:	**GMINA OSIELSKO** **UL. SZOSA GDAŃSKA 55A** **86-031 OSIELSKO**
OBIEKT:	**BUDOWA SIECI KANALIZACJI SANITARNEJ WRAZ Z ODGAŁĘZIENIAMI DO DZIAŁEK W UL. CHABROWEJ W MIEJSCOWOŚCI OSIELSKO, GM. OSIELSKO (OBR. NR 0010 OSIELSKO)**
STADIUM OPRACOWANIA:	**PROJEKT BUDOWLANO-WYKONAWCZY**
LOKALIZACJA:	**POWIAT BYDGOSKI, GMINA OSIELSKO,** **DZ. NR 770/3, OBR. NR 0010 (OSIELSKO),** **JEDN. EWID.: 040306_2 (OSIELSKO)**
KATEGORIA OBIEKTU BUDOWLANEGO:	**XXVI**
PRACOWNIA PROJEKTOWA:	**PRACOWNIA PROJEKTOWA TERMSTUDIO,** **UL. ANDERSENA 3A 85-792 BYDGOSZCZ**

Funkcja	Imię i nazwisko	Nr uprawnień	Podpis i pieczęć
Projektant:	**mgr inż.** **Tomasz Jeleń**	**KUP/0166/PBS/15**	

Bydgoszcz, 07 sierpnia 2019 r.

SPIS TREŚCI

I. DOKUMENTY FORMALNO-PRAWNE

II. OPIS DO PROJEKTU ZAGOSPODAROWANIA TERENU

III. OPIS TECHNICZNY

1. Podstawa opracowania
2. Cel i zakres opracowania
3. Warunki wykonania
4. Warunku gruntowo-wodne - opinia geotechniczna
5. Opis stanu istniejącego
6. Analiza obszaru oddziaływania inwestycji
7. Charakterystyka techniczna inwestycji
8. Opis rozwiązań projektowych
   - 8.1 Sieć kanalizacji sanitarnej grawitacyjnej oraz odgałęzienia sieci kanalizacji sanitarnej do granic działek
     - 8.2.1. Przewody kanalizacji sanitarnej
     - 8.2.2. Studzienki kanalizacyjne
     - 8.2.3. Posadowienie i montaż rurociągów i elementów sieci kanalizacyjnej oraz odgałęzień sieci kanalizacji sanitarnej do granic działek
   - 8.2 Warunki prowadzenia robót
   - 8.3 Zbliżenia i skrzyżowania z innymi obiektami
   - 8.4 Próby szczelności
   - 8.5 Wykopy
9. Uwagi końcowe

IV. INFORMACJA BIOZ

V. SPIS RYSUNKÓW TECHNICZNYCH

Bydgoszcz, dnia 07.08.2019 r.

OŚWIADCZENIE

Oświadczam, że projekt budowlany pt. **„Budowa sieci kanalizacji sanitarnej wraz z odgałęzieniami do działek w ul. Chabrowej w miejscowości Osielsko, gm. Osielsko (obr. nr 0010 Osielsko)”** jest wykonany zgodnie z obowiązującymi przepisami i zasadami sztuki budowlanej.

PROJEKTANT:

KUJAWSKO POMORSKA OKRĘGOWA IZBA INŻYNIERÓW BUDOWNICTWA

OKRĘGOWA KOMISJA KWALIFIKACYJNA

Bydgoszcz, dnia 17 grudnia 2015 r.

Sygn. akt: KUPOIIB/KK-0054-0020/15

DECYZJA

Na podstawie art. 24 ust. 1 pkt 2 ustawy z dnia 15 grudnia 2000 r. o samorządach zawodowych architektów oraz inżynierów budownictwa (Dz. U. z 2014 r., poz. 1946), art 12 ust. 1 pkt 1, ust. 2, ust. 3 i ust. 4c pkt 1, art. 13 ust.1, ust 2 i ust 4, art. 14 ust. 1 pkt 4 lit. b) i ust. 3 pkt 1 ustawy z dnia 7 lipca 1994 r - Prawo budowlane (Dz. U. z 2013 r., poz. 1409 z późn. zm.) oraz § 10 i § 14 ust. 3 rozporządzenia Ministra Infrastruktury i Rozwoju z dnia 11 września 2014 r. w sprawie samodzielnych funkcji technicznych w budownictwie (Dz. U. z 2014 r. poz. 1278) w związku z art. 104 Kodeksu postępowania administracyjnego (Dz. U. z 2013 r., poz. 267), po ustaleniu, że zostały spełnione warunki w zakresie przygotowania zawodowego oraz po złożeniu egzaminu na uprawnienia budowlane z wynikiem pozytywnym,

Pan Tomasz Jeleń
magister inżynier o kierunku inżynieria środowiska
ur. dnia 13 października 1982 r. w Świeciu nad Wisłą

otrzymuje

UPRAWNIENIA BUDOWLANE

numer ewidencyjny KUP/0166/PBS/15

do projektowania bez ograniczeń
w specjalności instalacyjnej w zakresie sieci, instalacji i urządzeń:
cieplnych, wentylacyjnych, gazowych, wodociągowych i kanalizacyjnych

UZASADNIENIE

W związku z uwzględnieniem w całości żądania strony, na podstawie art. 107 § 4 Kodeksu postępowania administracyjnego (Dz. U. z 2013 r., poz. 267) odstępuje się od uzasadnienia decyzji. Zakres nadanych uprawnień budowlanych wskazano na odwrocie decyzji.

Pouczenie

1. Zgodnie z art. 12 ust. 7 ww. ustawy Prawo budowlane - podstawę do wykonywania samodzielnych funkcji technicznych w budownictwie stanowi wpis do centralnego rejestru Głównego Inspektora Nadzoru Budowlanego oraz wpis na listę członków właściwej izby samorządu zawodowego.
2. Od niniejszej decyzji służy odwołanie do Krajowej Komisji Kwalifikacyjnej Polskiej Izby Inżynierów Budownictwa w Warszawie, za pośrednictwem Kujawsko-Pomorskiej Okręgowej Izby Inżynierów Budownictwa w Bydgoszczy w terminie 14 dni od daty jej doręczenia.

Skład Orzekający
Okręgowej Komisji Kwalifikacyjnej

mgr inż. Jacek Kołodziej .....

inż. Wojciech Klatecki .....

inż. Paweł Gonczerzewicz .....

Otrzymują:
1. Pan Tomasz Jeleń
   ul. Ch. Andersena 3a
   85-792 Bydgoszcz
2. Okręgowa Rada Izby
3. Główny Inspektor
   Nadzoru Budowlanego
4. a/a

Szczegółowy zakres uprawnień budowlanych

Na podstawie art. 12 ust. 1 pkt 1 i art. 13 ust. 4 ustawy Prawo budowlane w związku z § 10 i § 14 ust. 3 rozporządzenia Ministra Infrastruktury i Rozwoju z dnia 11 września 2014 r. w sprawie samodzielnych funkcji technicznych w budownictwie, **Pan Tomasz Jeleń** jest upoważniony w specjalności **instalacyjnej w zakresie sieci, instalacji i urządzeń: cieplnych, wentylacyjnych, gazowych, wodociągowych i kanalizacyjnych** do:
- projektowania, sprawdzania projektów architektoniczno - budowlanych i sprawowania nadzoru autorskiego,
- sprawowania kontroli technicznej utrzymania obiektów budowlanych,
- projektowania obiektu budowlanego, takiego jak: sieci i instalacje cieplne, wentylacyjne, gazowe, wodociągowe i kanalizacyjne
- sporządzania projektu zagospodarowania działki lub terenu, w zakresie specjalności objętej niniejszymi uprawnieniami

bez ograniczeń.

Skład Orzekający
Okręgowej Komisji Kwalifikacyjnej

mgr inż. Jacek Kołodziej .....

inż. Wojciech Klatecki .....

inż. Paweł Gonczerzewicz .....

POLSKA IZBA INŻYNIERÓW BUDOWNICTWA

Zaświadczenie

o numerze weryfikacyjnym:

KUP-X24-FP7-PIP *

Pan Tomasz Jeleń o numerze ewidencyjnym KUP/IS/0103/10

adres zamieszkania ul. Christiana Andersena 3a, 85-792 Bydgoszcz

jest członkiem Kujawsko-Pomorskiej Okręgowej Izby Inżynierów Budownictwa i posiada wymagane ubezpieczenie od odpowiedzialności cywilnej.

Niniejsze zaświadczenie jest ważne do dnia 2021-03-31.

Zaświadczenie zostało wygenerowane elektronicznie i opatrzone bezpiecznym podpisem elektronicznym weryfikowanym przy pomocy ważnego kwalifikowanego certyfikatu w dniu 2019-11-27 roku przez:

Renata Staszak, Przewodniczący Rady Kujawsko-Pomorskiej Okręgowej Izby Inżynierów Budownictwa.

(Zgodnie art. 5 ust 2 ustawy z dnia 18 września 2001 r. o podpisie elektronicznym (Dz. U. 2001 Nr 130 poz. 1450) dane w postaci elektronicznej opatrzone bezpiecznym podpisem elektronicznym weryfikowanym przy pomocy ważnego kwalifikowanego certyfikatu są równoważne pod względem skutków prawnych dokumentom opatrzonym podpisami własnoręcznymi.)

* Weryfikację poprawności danych w niniejszym zaświadczeniu można sprawdzić za pomocą numeru weryfikacyjnego zaświadczenia na stronie Polskiej Izby Inżynierów Budownictwa www.piib.org.pl lub kontaktując się z biurem właściwej Okręgowej Izby Inżynierów Budownictwa.

Podpis jest prawidłowy
Digitally signed by Renata Staszak
Date: 2019.11.27 12:25:12 CET
Reason: Zaświadczenie PIIB
Location: Bydgoszcz, Polska

Gminny Zakład Komunalny
Żołędowo, ul. Jastrzębia 62, 86-031 Osielsko

tel. + 48 52 3282600 fax + 48 52 3282601
www.gzk-zoledowo.pl, gzk@gzk-zoledowo.pl

NIP 953-00-00-171
REGON 090033908

Bank Spółdzielczy
Bydgoszcz o/ Osielsko
77 8142 1033 0002 8105 2000 0001

Żołędowo, dnia 26 kwietnia 2019r.

Nr GZK.W.209.2019.RR

TERMSTUDIO
Tomasz Jeleń
85-792 Bydgoszcz, ul. Ch. Andersena 3a
tel. 505 188 648, e-mail: biuro@termstudio.pl

Inwestor: Gmina Osielsko

WARUNKI TECHNICZNE
budowy sieci kanalizacyjnej grawitacyjnej wraz odgałęzieniami z do granicy działek od głównej sieci

I. LOKALIZACJA INWESTYCJI

Miejscowość: **Osielsko ul. Chabrowa działka nr 770/3 z odgałęzieniami sieci do granicy działek zgodnie z zleceniem UG Osielsko.**

II. TECHNICZNE WARUNKI WŁĄCZENIA

1. Kanalizacja sanitarna grawitacyjna **- PCV 200 ul. Chabrowa**

III. PARAMETRY TECHNICZNE

1. Kanały należy lokalizować w liniach rozgraniczających ulic, dróg oraz w wydzielonych pasach dla uzbrojenia na osiedlach, w terenie ogólnodostępnym z zapewnieniem dojazdu dla służb eksploatacyjnych. W przypadku lokalizacji przewodów kanalizacyjnych na terenie działek prywatnych, konieczne jest sporządzenie w formie pisemnej „Akt notarialny o ustanowieniu służebności przesyłu" na rzecz Gminy Osielsko lub stosowna decyzja w postaci uchwały o wykupie działki przez Radę Gminy Osielsko.
2. Zagłębienie kanałów powinno zapewnić grawitacyjny odpływ ścieków z obiektów kanalizowanych (z wyjątkiem obiektów posiadających kondygnacje podziemne) poniżej strefy zamarzania i nie powodować kolizji z innymi urządzeniami. Kanały powinny być głębiej posadowione niż wodociągi.
3. Ustalając zagłębienie kanału i spadek kanału należy uwzględnić prędkość zapewniającą samooczyszczenie kanału.
4. Kanały zaprojektować z rur PCV 200mm lite klasy S z uszczelka trwale mocowaną w kielichu rury w trakcie procesu produkcyjnego, kształtki klasy S.
5. Przewody kanalizacji sanitarnej układane bez minimalnego przykrycia wynoszącego 1 m należy zabezpieczyć izolacją termiczną.
6. Włączenia przyłączy kanalizacyjnych do sieci za pomocą studni PCV 600mm SN8.
7. W przypadku głębokich kanałów ulicznych należy, w celu ograniczenia konieczności realizacji głębokich wykopów dla podłączeń do kanału, każdorazowo przeanalizować możliwość alternatywnego sposobu włączenia poprzez:
   - realizację zbiorczych, lokalnych kanałów wypłaconych w stosunku do kanału ulicznego umożliwiających włączenie kilku posesji,
   - włączenia kilku przyłączy kanalizacyjnych z różnych posesji do odpowiednio powiększonych studni rewizyjnych w sposób promienisty,
   - projektowania na głębokich kanałach ulicznych studni połączeniowych D-400÷600mm. Włączenie przyłączy należy przewidzieć poprzez obsadzenie rury w ścianie studni. Należy dążyć do minimalizowania ilości studni połączeniowych tego typu.
8. Komory na kanałach:
   - na odcinkach prostych w odległościach co 80m o średnicy Ø 1200 mm
   - na odcinkach prostych w odległościach nieprzekraczających 80m studnie PCV o średnicy 600 mm SN8,
   - przy zmianie kierunku, przy każdej zmianie spadku i przekroju o średnicy Ø 1200 mm betonowe (zabezpieczone przed erozją betonu – atest) lub PCV, polimerobetonu.
9. Uzbrojenie na kanałach należy przewidywać dla potrzeb istniejącej i projektowanej zabudowy oraz odwodnienia ulic.

10. Studnie betonowe żelbetowe C35/45 (B45) zbrojone, wykonywać z kręgów łączonych na uszczelki (gumowe, elastomerowe lub podobne). Dno studzienki powinno mieć płytę fundamentową oraz gotową (wykonaną fabrycznie) kinetę lub kinety wraz z przejściami szczelnymi dostosowanymi do wybranego materiału z jakiego budowany będzie kanał (studzienki połączeniowe i rozgałęźne). Kinety studzienek należy zastosować jako fabrycznie wykonane i wyprofilowane zgodnie z kierunkiem przepływów. Przejścia przewodów przez ściany żelbetowych studni rewizyjnych wykonać jako szczelne, dla rur PCV. Dopuszcza się stosowanie wkładek z tworzyw sztucznych do kinet studni betonowych.
    Studnie należy zabezpieczyć przed erozja betonu i działaniem gazu substancjami posiadającymi atest.
11. Dopuszcza się stosowanie studni z tworzyw sztucznych SN 8 i z żywic poliestrowych (polimerobeton)
12. Na studniach kanalizacyjnych zamontować włazu typu ciężkiego klasy D 400kN średnicy Ø 600mm z obrukiem beton (50 cm wokół włazu). Włazy dopasować do rzędnej terenu istniejących nawierzchni z możliwością przyszłościowej regulacji do projektowanych nawierzchni.
13. Odgałęzienia do granicy działki:
    - Trasa odgałęzienia kanalizacyjnego powinna być prosta, bez załamania w planie i zmiany spadku,
    - Średnice odgałęzienia dla pojedynczych włączeń projektować z rur PCV 160mm klasy S,
    - Odgałęzienia wprowadzić do studzienki kanalizacyjnej na kanale zbiorczym i doprowadzić do granicy działki do której wykonywana jest kanalizacja i zaślepić.
14. W przypadku wykonania przepompowni ścieków należy się zwrócić oddzielnym wnioskiem o wydanie warunków technicznych na wybudowanie przepompowni.

V. INFORMACJE FORMALNO-PRAWNE

1. Na budowę sieci kanalizacyjnej należy opracować projekt techniczny budowlany przez uprawnione jednostki w oparciu o obowiązujące normy, Prawo Budowlane i koncepcję rozwoju infrastruktury na terenie gminy Osielsko.
2. Projekt należy opracować zgodnie z koncepcją rozwoju sieci wodociągowej i kanalizacyjnej dla gminy Osielsko. (Trasy i średnice rurociągów takie same jak w koncepcji).
3. Projekt należy złożyć w Starostwie Powiatowym w Bydgoszczy, celem przeprowadzenia narady koordynacyjnej (odpis protokołu dołączyć do dokumentacji).
4. Projekt należy uzgodnić z Zarządcą Dróg, z przynajmniej jednym właścicielem lub współwłaścicielem działki zabudowanej do której jest wykonywane przyłącze (do działek niezabudowanych wykonać w miarę możliwości do środka działki bez uzgodnień z właścicielem), Gminy Osielsko (Dział Inwestycji) oraz GZK Żołędowo (2 egz. projektu budowlano – wykonawczego z wszystkimi uzgodnieniami).
5. Przed przystąpieniem do realizacji przyłączy należy uzyskać zgodę na wejście w pas drogowy z Zarządcą Drogi.
6. Podczas budowy uzyskać od inspektora nadzoru protokólarny odbiór próby ciśnienia i robót zanikających.
7. Wykonawca musi wykonać inwentaryzację geodezyjną wraz z zestawieniem odgałęzień sieci (średnica, długość i rzędna końcówki) oraz dokumentacje powykonawczą i dostarczyć ją do GZK Żołędowo.
8. Warunki ważne są 2 lata od daty ich wydania.

opracował: Robert Radziński
kontakt: tel. 52 3282606
e-mail: wod-kan@gzk-zoledowo.pl

Gminny Zakład Komunalny
Żołędowo, ul. Jastrzębia 62
86-031 Osielsko
tel: 052 328 26 00, fax: 052 328 26 01
NIP 953-00-00-171 REGON 090033908

DYREKTOR
Gminnego Zakładu Komunalnego
w Żołędowie
mgr Leszek Dziamski

Starosta Bydgoski
Wydział Geodezji i Kartografii
85-082 Bydgoszcz, ul. Zygmunta Augusta 16

Bydgoszcz, dn. 09.05.2019 r.

Znak sprawy: GK.6630.693.2019

ODPIS
PROTOKOŁU Z NARADY KOORDYNACYJNEJ
przeprowadzonej w dniach od 08.05.2019 r. do 09.05.2019 r. w sprawie usytuowania projektowanej sieci uzbrojenia terenu

Na podstawie art. 28b, 28c, 28d i 28e ustawy z dnia 17 maja 1989 r. Prawo geodezyjne i kartograficzne (Dz. U. z 2017 r. poz. 2101 z późn. zm.) i Zarządzenia Nr 31/2016 Starosty Bydgoskiego z dnia 02.12.2016 r. w sprawie organizacji narad koordynacyjnych oraz zasad i trybu koordynacji sytuowania projektowanych sieci uzbrojenia terenu.

Przedmiot narady:	sieć kanalizacyjna
Lokalizacja:	Gmina: Osielsko, Obręb: Osielsko, ul. Chabrowa, dz.: 770/3
Wnioskodawca:	TERMSTUDIO TOMASZ JELEŃ ul. Andersena 3A, 85-792 Bydgoszcz
Przewodniczący:	Agata Cieszyńska, kierownik referatu GESUT oraz NK
Miejsce narady:	Starostwo Powiatowe w Bydgoszczy Wydział Geodezji i Kartografii ul. Zygmunta Augusta 14-16 Bydgoszcz
Sposób przeprowadzenia narady:	częściowo stacjonarny, częściowo elektroniczny
Data wpływu:	18.04.2019 r.
Charakterystyka:	Narada 18

Lista uczestników narady koordynacyjnej wraz z uwagami

Lp.	**Nazwa instytucji** Sposób uczestnictwa	**Stanowisko** Uwagi	**Imię i nazwisko uczestnika**
1	**Enea Operator sp. z o.o., Rejon Dystrybucji Bydgoszcz** stacjonarny	**Uzgodniono pozytywnie z uwagami** Zobowiązuje się inwestora i wykonawcę robót do prowadzenia prac w sposób wykluczający możliwość powstania awarii; w przypadku uszkodzenia sieci Enea Operator Sp. z o. o. oraz strat wynikających z tytułu przerw w dostawie energii elektrycznej pełną odpowiedzialność ponosi wykonawca robót i inwestor; bezwzględnie zachować normatywne odległości od istniejącej i projektowanej sieci energetycznej; w miejscu skrzyżowania na kablu energetycznym zabudować rurę osłonową /w miejscach skrzyżowań na kablach energetycznych zabudować rury osłonowe.	**Jan Marjanowski**
2	**Gminny Zakład Komunalny w Żołędowie** stacjonarny	**Uczestnik nieobecny na naradzie**	
3	**Netia S.A.** stacjonarny	**Uzgodniono pozytywnie** Bez uwag.	**Andrzej Grycmacher**
4	**Orange Polska S.A.** elektroniczny	**Uczestnik nieobecny na naradzie**	
5	**Polska Spółka Gazownictwa sp. z o.o., Zakład Gazowniczy w Bydgoszczy** stacjonarny	**Uzgodniono pozytywnie z uwagami** Zobowiązuje się inwestora i wykonawcę robót do prowadzenia prac w sposób wykluczający możliwość powstania awarii sieci gazowej oraz pokrycia wszelkich kosztów z nią związanych. Bezwzględnie zachować normatywne odległości od istniejącej i projektowanej sieci gazowej.	**Dawid Kawczyński**

6	**Wójt Gminy Osielsko** elektroniczny	**Uzgodniono pozytywnie z uwagami** Prace w miejscach zbliżeń i skrzyżowań z istniejącym kablem oświetlenia drogowego wykonać ręcznie z zachowaniem normatywnych odległości; kabel osłonić dwudzielną rurą z PCV.	**Michał Jabłoński**

Odpis sporządził:
Z up. Starosty Bydgoskiego
Lucyna Silska
Starszy Geodeta

.....

POUCZENIE:
1. Zgodnie z przywołaną ustawą przedstawiciele instytucji zostali zawiadomieni o sposobie, terminie i miejscu przeprowadzenia narady koordynacyjnej.
Nieobecność na naradzie koordynacyjnej podmiotu należycie zawiadomionego nie stanowi przeszkody do jej przeprowadzenia. Przyjmuje się, że podmiot ten nie składa zastrzeżeń do usytuowania projektowanej sieci uzbrojenia terenu przedstawionego na planie sytuacyjnym.
2. Niniejsze uzgodnienie wykonano w oparciu o treść mapy zasadniczej, która może nie zawierać projektów wszystkich urządzeń podziemnych nie podlegających uzgodnieniu na mocy art. 28b ust. 2 ustawy lub złożonych na naradę, a które nie uzyskały jednomyślnej pozytywnej opinii.
3. Znaki geodezyjne, urządzenia zabezpieczające te znaki oraz budowle triangulacyjne podlegają ochronie w myśl art. 15 ustawy Prawo geodezyjne i kartograficzne.

MAPA DO CELÓW PROJEKTOWYCH

skala 1:500

Osielsko

Arkusz mapy: 6.195.21.04.3.1
województwo: kujawsko - pomorskie
jedn.ew: Osielsko [040306_2]
obręb: Osielsko [0010]
działka : wg zakresu PUWG "2000" s.6 [18]
ID zgłoszenia: 6640.1663.2019 ukł. wys. PL-EVRF2007-NH
Mapę wykonano dnia: 25.03.2019r

Poświadcza się, że niniejszy dokument został opracowany w wyniku prac geodezyjnych i kartograficznych, których rezultaty zawiera operat techniczny wpisany do ewidencji materiałów państwowego zasobu geodezyjnego i kartograficznego	
Organ prowadzący państwowy zasób geodezyjny i kartograficzny	STAROSTA BYDGOSKI
Identyfikator ewidencyjny materiału zasobu - operatu technicznego	P.0403.2019 1690
Data wpisania operatu technicznego do ewidencji materiałów zasobu	04.04.2019
Imię, nazwisko i podpis osoby reprezentującej organ	

Wszystkie obiekty budowlane i przewody podziemne podlegają wytyczaniu oraz zainwentaryzowaniu przez jednostki wykonastwa geodezyjnego

Zastrzega się, że opracowana mapa może nie zawierać pełnej informacji o przebiegu przewodów podziemnych, których z powodu braku zgłoszenia do geodezyjnej inwentaryzacji powykonawczej, braku danych z instytucji branżowych oraz stosowanych metod pomiaru ujawnienie jest niemożliwe.

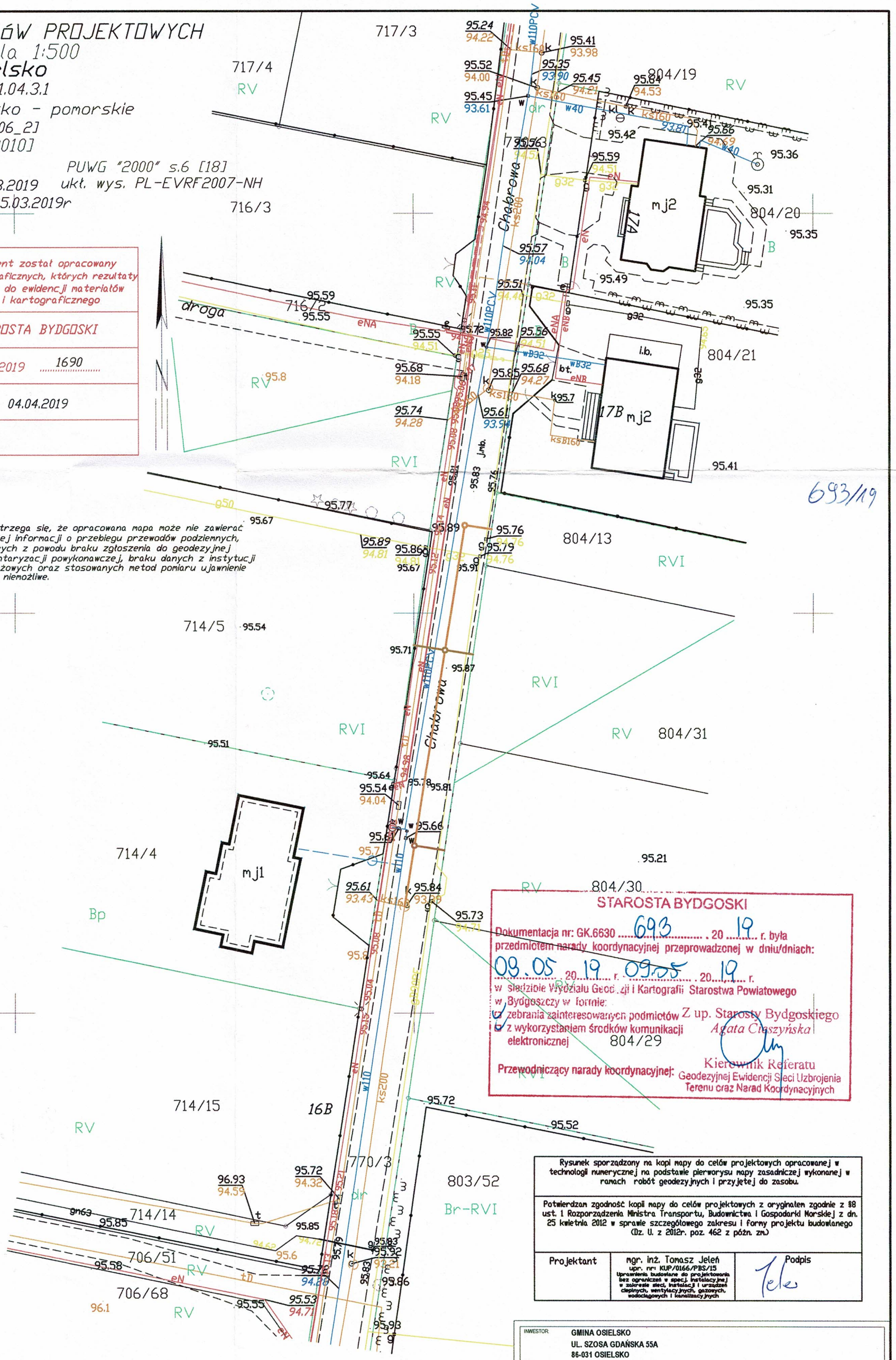

693/19

STAROSTA BYDGOSKI
Dokumentacja nr: GK.6630 693 . 20 19 r. była przedmiotem narady koordynacyjnej przeprowadzonej w dniu/dniach:
03.05 20 19 r. 09.05 20 19 r.
w siedzibie Wydziału Geod. ji i Kartografii Starostwa Powiatowego w Bydgoszczy w formie:
☑ zebrania zainteresowanych podmiotów
☑ z wykorzystaniem środków komunikacji elektronicznej
Przewodniczący narady koordynacyjnej: Z up. Starosty Bydgoskiego Agata Ciaszyńska Kierownik Referatu Geodezyjnej Ewidencji Sieci Uzbrojenia Terenu oraz Narad Koordynacyjnych

Rysunek sporządzony na kopi mapy do celów projektowych opracowanej w technologii numerycznej na podstawie pierworysu mapy zasadniczej wykonanej w ramach robót geodezyjnych i przyjętej do zasobu.

Potwierdzam zgodność kopii mapy do celów projektowych z oryginałem zgodnie z §8 ust. 1 Rozporządzenia Ministra Transportu, Budownictwa i Gospodarki Morskiej z dn. 25 kwietnia 2012 w sprawie szczegółowego zakresu i formy projektu budowlanego (Dz. U. z 2012r. poz. 462 z późn. zm.)

Projektant	mgr. inż. Tomasz Jeleń upr. nr: KUP/0166/PBS/15 Uprawnienia budowlane do projektowania bez ograniczeń w specj. instalacyjnej w zakresie sieci, instalacji i urządzeń cieplnych, wentylacyjnych, gazowych, wodociągowych i kanalizacyjnych	Podpis

LEGENDA:

- Proj. sieć kanalizacji sanitarnej z rur PVC Ø200x5,9
- Proj. odgałęzienie sieci kanalizacji sanitarnej z rur PVC 160x4,7
- Proj. studnia kanalizacji sanitarnej betonowa Ø1200
- Proj. studnia kanalizacji sanitarnej PP-B Ø600
- K1 Projektowane włączenie do sieci kanalizacji sanitarnej

INWESTOR: GMINA OSIELSKO
UL. SZOSA GDAŃSKA 55A
86-031 OSIELSKO

JEDNOSTKA OPRACOWANIA PROJEKTU: termstudio PRACOWNIA PROJEKTOWA ul. Andersena 3a, 85-792 Bydgoszcz www.termstudio.pl biuro@termstudio.pl

PRZEDSIĘWZIĘCIE: BUDOWA SIECI KANALIZACJI SANITARNEJ W UL. CHABROWEJ W MIEJSCOWOŚCI OSIELSKO GM. OSIELSKO (OBR. NR 0010 OSIELSKO)

STADIUM: PROJEKT BUDOWLANY | BRANŻA: SANITARNA

TYTUŁ RYSUNKU: PROJEKT ZAGOSPODAROWANIA TERENU INWESTYCJI

FUNKCJA:	IMIĘ I NAZWISKO/UPRAWNIENIA:	PODPIS:	SKALA:
PROJEKTANT:	mgr inż. Tomasz Jeleń upr. nr: KUP/0166/PBS/15 Uprawnienia budowlane do projektowania bez ograniczeń w specj. instalacyjnej w zakresie sieci, instalacji i urządzeń cieplnych, wentylacyjnych, gazowych, wodociągowych i kanalizacyjnych		1:500
			DATA: 16.04.2019
OPRACOWAŁ:	mgr inż. Tomasz Jeleń upr. nr: KUP/0166/PBS/15 Uprawnienia budowlane do projektowania bez ograniczeń w specj. instalacyjnej w zakresie sieci, instalacji i urządzeń cieplnych, wentylacyjnych, gazowych, wodociągowych i kanalizacyjnych		NR RYSUNKU: S1

Żołędowo, 2019-05-13

GMINNY ZAKŁAD KOMUNALNY
ZARZĄD DRÓG GMINNYCH
Żołędowo, ul. Jastrzębia 62
86-031 OSIELSKO

GZK.7230.152.2019.TS

DECYZJA

Na podstawie art. 39 ust. 3 i 3a ustawy z dnia 21 marca 1985 r. o drogach publicznych, (Dz. U. z 2018r., poz. 2068t.j.), art. 104 ustawy z dnia 14 czerwca 1960 r. Kodeks postępowania administracyjnego (Dz. U. z 2018r. poz. 2096 t.j.), oraz Uchwały nr I/4/2013 Rady Gminy Osielsko z dnia 29 stycznia 2013r. w sprawie ustalenia stawek opłat za zajęcie 1m^2 pasa drogowego dróg gminnych na terenie gminy Osielsko na cele niezwiązane z potrzebami zarządzania drogami lub potrzebami ruchu drogowego, a także upoważnienia Wójta Gminy Osielsko z dnia 31 marca 2004r. dla Dyrektora Gminnego Zakładu Komunalnego do załatwiania w moim imieniu spraw należących do kompetencji Zarządcy Drogi, w tym do wydawania decyzji administracyjnych w sprawach określonych w przepisach ustawy o drogach publicznych, przepisach wykonawczych do tej ustawy, określonych w ustawie z dnia 21 marca 1985r. o drogach publicznych, w art. 61 ust. 11 ustawy z dnia 20 czerwca 1997r. Prawo o ruchu drogowym (Dz. U. z 2018r. poz. 1990 t.j.) oraz w ustawie z dnia 14 czerwca 1960r. Kodeks postępowania administracyjnego, po rozpatrzeniu wniosku z dnia 19.04.2019r. złożonego przez: „Termstudio – Tomasz Jeleń" w sprawie uzgodnienia projektu budowy sieci kanalizacji sanitarnej k200PVC na terenie dz. nr 770/3 ul. Chabrowa w miejscowości Osielsko, gmina Osielsko.

ZEZWALAM

na lokalizację sieci kanalizacji sanitarnej k200PVC na terenie działki nr 770/3 stanowiącej pas drogi gminnej klasy „D" nr 051348C ul. Chabrowa w miejscowości Osielsko, gm. Osielsko przy zachowaniu następujących warunków:

1. Lokalizacja projektowanej sieci kanalizacji sanitarnej k200PVC zgodnie z przedstawionym załącznikiem graficznym.
2. Technologia wykonania robót w pasie drogowym dz. nr 770/3 (ul. Chabrowa):
   a) przejście w ul. Chabrowej wykonać metodą rozkopową, grunt wymienić na zagęszczalny, wykonać badania zagęszczenia gruntu (I_S >0,99 minimalny wskaźnik zagęszczenia gruntu); w śladzie wykopu i w klinie odłamu konstrukcję jezdni należy odbudować w następujący sposób: podbudowa gr. 25cm (po zagęszczeniu) z normowego kruszywa kamiennego frakcji 0-31,5mm (ze skał przeobrażonych lub głębinowych), w-wa wiążąca z betonu asfaltowego gr. 3,0cm i w-wa ścieralna gr. 3,0cm ułożona na całej szerokości jezdni, styki warstw uszczelnić taśmą polimero - asfaltową oraz zabezpieczyć powierzchniowo asfaltem „na gorąco", do odbioru przedstawić deklaracje właściwości użytkowych na wbudowane materiały; nie dopuszcza się układanie masy z recyklera; pobocze utwardzić mieszanką niezwiązaną frakcji 0-31,5mm i grubości 15,0cm na całym zakresie obustronnie; dla warstw konstrukcyjnych ulegających zakryciu sporządzić dokumentację fotograficzną;
   b) pobocze gruntowe przywrócić do stanu pierwotnego, zachować spadki poprzeczne i geometrię muld odparowujących; zieleń przydrożną odtworzyć zgodnie z zasadami sztuki ogrodniczej (humusowanie i obsiew trawą);
   c) włączenie do sieci wod-kan wykonać w obecności Inspektora GZK Żołędowo;
   d) infrastruktura drogowa objęta jest okresem gwarancyjnym do dnia 19.02.2023r. – wszystkie odtworzenia nawierzchni jezdni musi wykonać gwarant: „PRD INODRÓG" ul. Budowlana 38, 88-100 Inowrocław
3. Lokalizację sieci kanalizacji sanitarnej k200PVC należy uzgodnić z instytucjami posiadającymi swoje urządzenia zlokalizowane w strefie objętej budową oraz na naradzie koordynacyjnej (ZUD).
4. Umieszczenie urządzenia w pasie drogowym musi gwarantować bezkolizyjność wykonywania w przyszłości robót drogowych.
5. Przed rozpoczęciem robót budowlanych Inwestor jest zobowiązany do:
   - zabezpieczenia miejsca prowadzenia robót zgodnie z obowiązującymi przepisami – sporządzenia projektu tymczasowej organizacji ruchu.

Opracował: mgr inż. Tomasz Szeliga
Tel. kontaktowy – 052-328-26-04
e-mail: tszeliga@gzk-zoledowo.pl

- uzyskania pozwolenia na budowę lub zgłoszenia budowy (wykonywania robót budowlanych) do właściwego organu administracji architektoniczno – budowlanej,
- wystąpienia do Zarządu Dróg Gminnych w Żołędowie z wnioskiem o zajęcie pasa drogowego na 30 dni przed rozpoczęciem robót, podając powierzchnię, termin oraz nazwisko i telefon kierownika robót.

6. W okresie zimowym tj. od 15 października do 15 kwietnia Zarząd Dróg Gminnych zastrzega sobie prawo do nie wyrażenia zgody na prowadzenie robót w pasie drogowym.
7. W przypadku wystąpienia kolizji uzgadnianego niniejszą decyzją obiektu/urządzenia z prowadzonymi przez Zarządcę Drogi robotami, budową lub przebudową, właściciel obiektu/urządzenia zobowiązany jest do jego przebudowy na koszt własny zgodnie z art. 39 ust 5 i 5a ustawy o drogach publicznych.
8. Zobowiązuje się Inwestora do odtworzenia infrastruktury pasa drogowego nie tylko w miejscu zajęcia, ale także poza obrębem zakresu wykonywanych robót w przypadku jego naruszenia, tj. wykonania warstwowego zagęszczenia gruntu, wymiany gruntu, konstrukcji nawierzchni, pobocza ziemnego z potwierdzeniem badań laboratoryjnych zagęszczenia gruntu i konstrukcji nawierzchni pod nadzorem laboratorium drogowego.
9. W przypadku naruszenia praw osób trzecich, spowodowania awarii urządzeń obcych, zaistnienia w związku z zajęciem terenu wypadków i kolizji, skutki ponosi zajmujący pas drogowy.
10. Zarząd Dróg wyraża zgodę dla Inwestora na dysponowanie gruntem: dz. nr 770/3 w miejscowości Osielsko, gm. Osielsko dla potrzeb wykonania uzgadnianego obiektu zgodnie z art. 32 ust. 4 pkt 2 ustawy z dnia 7 lipca 1994 r. - Prawo budowlane (Dz. U.z 2018r.poz.1202 t.j).

UZASADNIENIE

Zgodnie z art. 39 ust. 1 pkt 1 ustawy o drogach publicznych zabronione jest lokalizowanie obiektów i urządzeń infrastruktury technicznej niezwiązanych z potrzebami zarządzania drogami lub potrzebami ruchu drogowego. Wyjątek stanowi zapis ust. 3 cyt. przepisu, zgodnie z którym w szczególnie uzasadnionych przypadkach umieszczanie w pasie drogowym urządzeń niezwiązanych z potrzebami ruchu może nastąpić wyłącznie za zezwoleniem właściwego Zarządcy Drogi.

Z przywołanych przepisów wynika jednoznacznie, iż ustawodawca w celu ochrony pasa drogowego przeznaczonego do prowadzenia ruchu lub postoju pojazdów oraz ruchu pieszych wprowadził zakaz umieszczania w nim w/w urządzeń. Warunkiem odstępstwa od tego zakazu jest wystąpienie w konkretnej sprawie szczególnie uzasadnionego przypadku. Udzielenie zatem rzeczonego zezwolenia winno mieć charakter wyjątkowy.

W uznaniu organu I instancji w niniejszej sprawie zachodzą przesłanki określone w art. 39 ust. 3 ustawy uzasadniające wyrażenie zgody na lokalizowanie w pasie drogowym drogi gminnej numer 051348C w/w urządzenia. Decyzja jest zgodna z wolą strony. Lokalizacja nie powinna wpływać negatywnie na funkcjonowanie układu drogowego pod warunkiem zachowania przez stronę wnioskującą w/w warunków.

Zezwolenie Zarządcy Drogi wyrażone w niniejszej decyzji nie jest równoznaczne z pozwoleniem na budowę stosownie do przepisów ustawy z dnia 7 lipca 1994 r. Prawo Budowlane (Dz. U. z 2018r. poz. 1202 t.j.).

Zgodnie z warunkami decyzji strona przed przystąpieniem do robót w celu fizycznego umieszczenia urządzeń niezwiązanych z potrzebami zarządzania drogami lub potrzebami ruchu drogowego niezbędne jest wystąpienie z wnioskiem o wydanie przez zarząd drogi decyzji na ustalenie opłaty za umieszczenie w pasie drogowym w/w urządzeń w związku z przedmiotową decyzją oraz zezwolenia na prowadzenie robót i ustalenia za powyższe opłat.

Zezwolenie na lokalizację urządzenia w pasie drogowym zwolnione jest z opłaty skarbowej – załącznik do ustawy z dnia 16 listopada 2006 r. o opłacie skarbowej (Dz. U. z 2015r. poz. 783 z późn. zm.).

Opracował: mgr inż. Tomasz Szeliga
Tel. kontaktowy – 052-328-26-04
e-mail: tszeliga@gzk-zoledowo.pl

Żołędowo, 2019-05-13

GZK ŻOŁĘDOWO
GMINNY ZAKŁAD KOMUNALNY
ZARZĄD DRÓG GMINNYCH
Żołędowo, ul. Jastrzębia 62
86-031 OSIELSKO

POUCZENIE

Od niniejszej decyzji przysługuje stronie prawo wniesienia odwołania do Samorządowego Kolegium Odwoławczego w Bydgoszczy za pośrednictwem Dyrektora Gminnego Zakładu Komunalnego w Żołędowie w terminie 14 dni od daty jej doręczenia.

Zgodnie z art. 130 § 2 kpa, wniesienie odwołania w terminie wstrzymuje wykonanie decyzji. Na podstawie art. 127a. § 1 i § 2 kpa, w trakcie biegu terminu do wniesienia odwołania strona może zrzec się prawa do wniesienia odwołania wobec organu administracji publicznej, który wydał decyzję i z dniem doręczenia organowi administracji publicznej oświadczenia o zrzeczeniu się prawa do wniesienia odwołania przez ostatnią ze stron postępowania, decyzja staje się ostateczna i prawomocna.

Z up. Wójta Gminy
DYREKTOR
Gminnego Zakładu Komunalnego
w Żołędowie
mgr Leszek Dziamski

Otrzymują:
1. Termstudio – Tomasz Jeleń
   85-792 Bydgoszcz
   ul. Ch. Andersena 3A
2. a/a

DECYZJA STAŁA SIĘ OSTATECZNA
17.05.2019 r.

Specjalista ds. dróg gminnych
Cichańska
mgr inż. Grażyna Cichańska

Opracował: mgr inż. Tomasz Szeliga
Tel. kontaktowy – 052-328-26-04
e-mail: tszeliga@gzk-zoledowo.pl

MAPA DO CELÓW PROJEKTOWYCH

skala 1:500

Osielsko

Arkusz mapy: 6.195.21.04.3.1
województwo: kujawsko - pomorskie
jedn.ew: Osielsko [040306_2]
obręb: Osielsko [0010]
działka : wg zakresu PUWG "2000" s.6 [18]
ID zgłoszenia: 6640.1663.2019 ukł. wys. PL-EVRF2007-NH
Mapę wykonano dnia: 25.03.2019r

Poświadcza się, że niniejszy dokument został opracowany w wyniku prac geodezyjnych i kartograficznych, których rezultaty zawiera operat techniczny wpisany do ewidencji materiałów państwowego zasobu geodezyjnego i kartograficznego	
Organ prowadzący państwowy zasób geodezyjny i kartograficzny	STAROSTA BYDGOSKI
Identyfikator ewidencyjny materiału zasobu - operatu technicznego	P.0403.2019 1690
Data wpisania operatu technicznego do ewidencji materiałów zasobu	04.04.2019
Imię, nazwisko i podpis osoby reprezentującej organ	

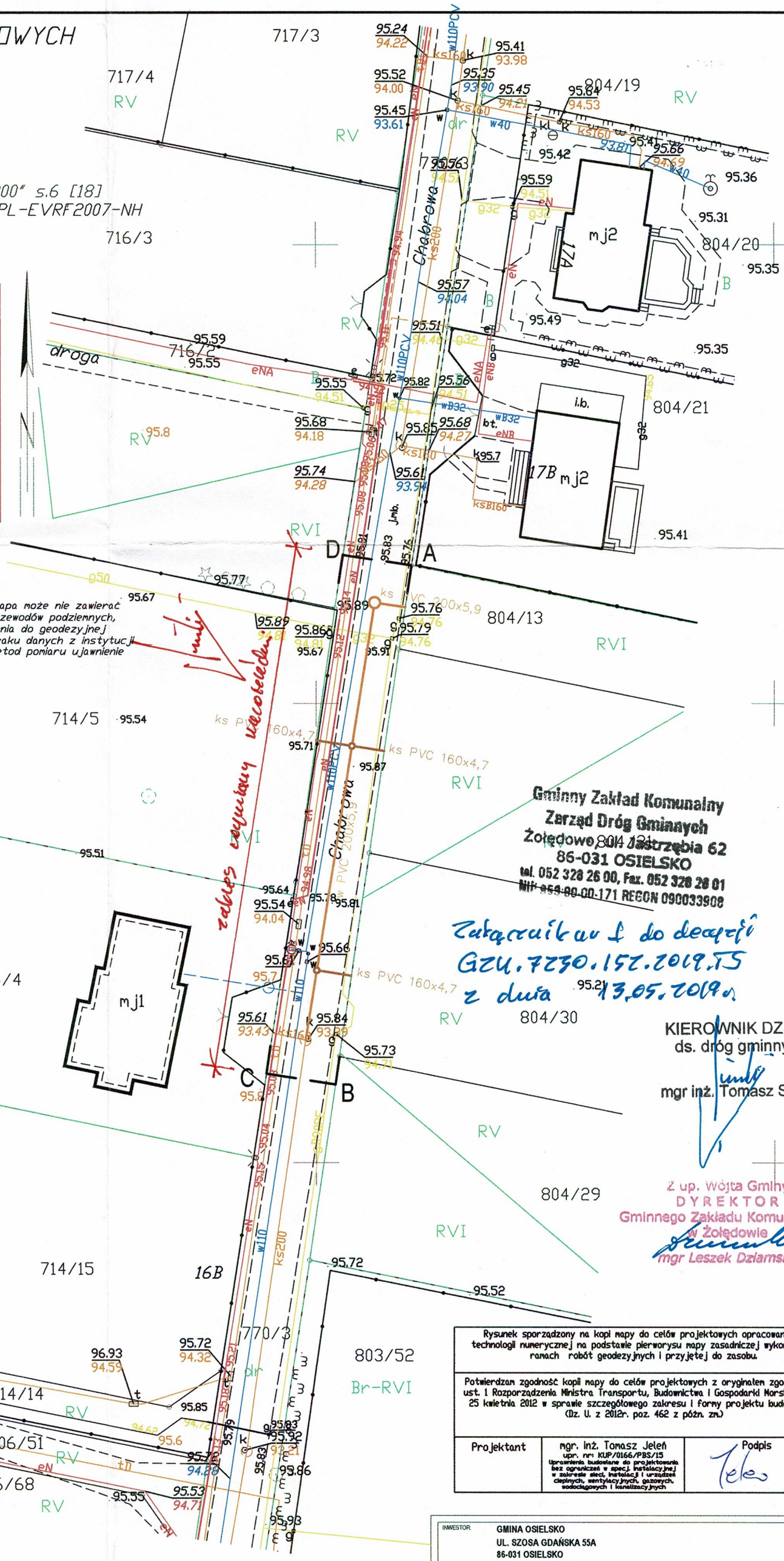

Wszystkie obiekty budowlane i przewody podziemne podlegają wytyczaniu oraz zainwentaryzowaniu przez jednostki wykonastwa geodezyjnego

Zastrzega się, że opracowana mapa może nie zawierać pełnej informacji o przebiegu przewodów podziemnych, których z powodu braku zgłoszenia do geodezyjnej inwentaryzacji powykonawczej, braku danych z instytucji branżowych oraz stosowanych metod pomiaru ujawnienie jest niemożliwe.

Gminny Zakład Komunalny
Zarząd Dróg Gminnych
Żołędowo, ul. Jastrzębia 62
86-031 OSIELSKO
tel. 052 328 26 00, Fax. 052 328 28 01
NIP 554-00-00-171 REGON 090033908

Załącznik nr 1 do decyzji
GZU.7230.152.2019.TS
z dnia 13.05.2019 r.

KIEROWNIK DZIAŁU
ds. dróg gminnych
mgr inż. Tomasz Szeliga

Z up. Wójta Gminy
DYREKTOR
Gminnego Zakładu Komunalnego
w Żołędowie
mgr Leszek Dziamski

LEGENDA:

A...D	Obszar oddziaływania terenu inwestycji
	Proj. sieć kanalizacji sanitarnej z rur PVC Ø200x5,9
	Proj. odgałęzienie sieci kanalizacji sanitarnej z rur PVC 160x4,7
	Proj. studnia kanalizacji sanitarnej betonowa Ø1200
	Proj. studnia kanalizacji sanitarnej PP-B Ø600
K1	Projektowane włączenie do sieci kanalizacji sanitarnej

Rysunek sporządzony na kopii mapy do celów projektowych opracowanej w technologii numerycznej na podstawie pierworysu mapy zasadniczej wykonanej w ramach robót geodezyjnych i przyjętej do zasobu.

Potwierdzam zgodność kopii mapy do celów projektowych z oryginałem zgodnie z §8 ust. 1 Rozporządzenia Ministra Transportu, Budownictwa i Gospodarki Morskiej z dn. 25 kwietnia 2012 w sprawie szczegółowego zakresu i formy projektu budowlanego (Dz. U. z 2012r. poz. 462 z późn. zm.)

Projektant	mgr. inż. Tomasz Jeleń upr. nr: KUP/0166/PBS/15 Uprawnienia budowlane do projektowania bez ograniczeń w specj. instalacyjnej w zakresie sieci, instalacji i urządzeń cieplnych, wentylacyjnych, gazowych, wodociągowych i kanalizacyjnych	Podpis

INWESTOR: GMINA OSIELSKO
UL. SZOSA GDAŃSKA 55A
86-031 OSIELSKO

JEDNOSTKA OPRACOWANIA PROJEKTU: termStudio PRACOWNIA PROJEKTOWA
ul. Andersena 3a, 85-792 Bydgoszcz
www.termstudio.pl biuro@termstudio.pl

PRZEDSIĘWZIĘCIE: BUDOWA SIECI KANALIZACJI SANITARNEJ W UL. CHABROWEJ W MIEJSCOWOŚCI OSIELSKO GM. OSIELSKO (OBR. NR 0010 OSIELSKO)

STADIUM: PROJEKT BUDOWLANY
BRANŻA: SANITARNA

TYTUŁ RYSUNKU: PROJEKT ZAGOSPODAROWANIA TERENU INWESTYCJI

FUNKCJA:	IMIĘ I NAZWISKO/UPRAWNIENIA:	PODPIS:	SKALA:
PROJEKTANT:	mgr inż. Tomasz Jeleń upr. nr: KUP/0166/PBS/15 Uprawnienia budowlane do projektowania bez ograniczeń w specj. instalacyjnej w zakresie sieci, instalacji i urządzeń cieplnych, wentylacyjnych, gazowych, wodociągowych i kanalizacyjnych		1:500 DATA: 16.04.2019
OPRACOWAŁ:	mgr inż. Tomasz Jeleń upr. nr: KUP/0166/PBS/15 Uprawnienia budowlane do projektowania bez ograniczeń w specj. instalacyjnej w zakresie sieci, instalacji i urządzeń cieplnych, wentylacyjnych, gazowych, wodociągowych i kanalizacyjnych		NR RYSUNKU: S1

MAPA DO CELÓW PROJEKTOWYCH

skala 1:500

Osielsko

Arkusz mapy: 6.195.21.04.3.1
województwo: kujawsko - pomorskie
jedn.ew: Osielsko [040306_2]
obręb: Osielsko [0010]
działka : wg zakresu PUWG "2000" s.6 [18]
ID zgłoszenia: 6640.1663.2019 ukł. wys. PL-EVRF2007-NH
Mapę wykonano dnia: 25.03.2019r

Poświadcza się, że niniejszy dokument został opracowany w wyniku prac geodezyjnych i kartograficznych, których rezultaty zawiera operat techniczny wpisany do ewidencji materiałów państwowego zasobu geodezyjnego i kartograficznego	
Organ prowadzący państwowy zasób geodezyjny i kartograficzny	STAROSTA BYDGOSKI
Identyfikator ewidencyjny materiału zasobu - operatu technicznego	P.0403.2019 1690
Data wpisania operatu technicznego do ewidencji materiałów zasobu	04.04.2019
Imię, nazwisko i podpis osoby reprezentującej organ	

Wszystkie obiekty budowlane i przewody podziemne podlegają wytyczaniu oraz zainwentaryzowaniu przez jednostki wykonastwa geodezyjnego

Zastrzega się, że opracowana mapa może nie zawierać pełnej informacji o przebiegu przewodów podziemnych, których z powodu braku zgłoszenia do geodezyjnej inwentaryzacji powykonawczej, braku danych z instytucji branżowych oraz stosowanych metod pomiaru ujawnienie jest niemożliwe.

Uzgodnienie Nr GZK.U.185.2019.MK
Projekt budowy sieci kanalizacji sanitarnej PVC 200-160 na dz. 770/3 ul. Chabrowa w m. Osielsko

uzgodniono bez zastrzeżeń w zakresie kolizji z siecią wodociągową i kanalizacyjną
Uwagi WYKONAĆ ZGODNIE Z WARUNKAMI TECHNICZNYMI I PROJEKTEM BUDOWLANYM
Uzgodnienie ważne 2 lata.
Żołędowo dn. 2019-09-19
KIEROWNIK DZIAŁU ds. wod-kan
mgr inż. Marcin Klocek

DYREKTOR
Gminnego Zakładu Komunalnego w Żołędowie
mgr Leszek Dziamski

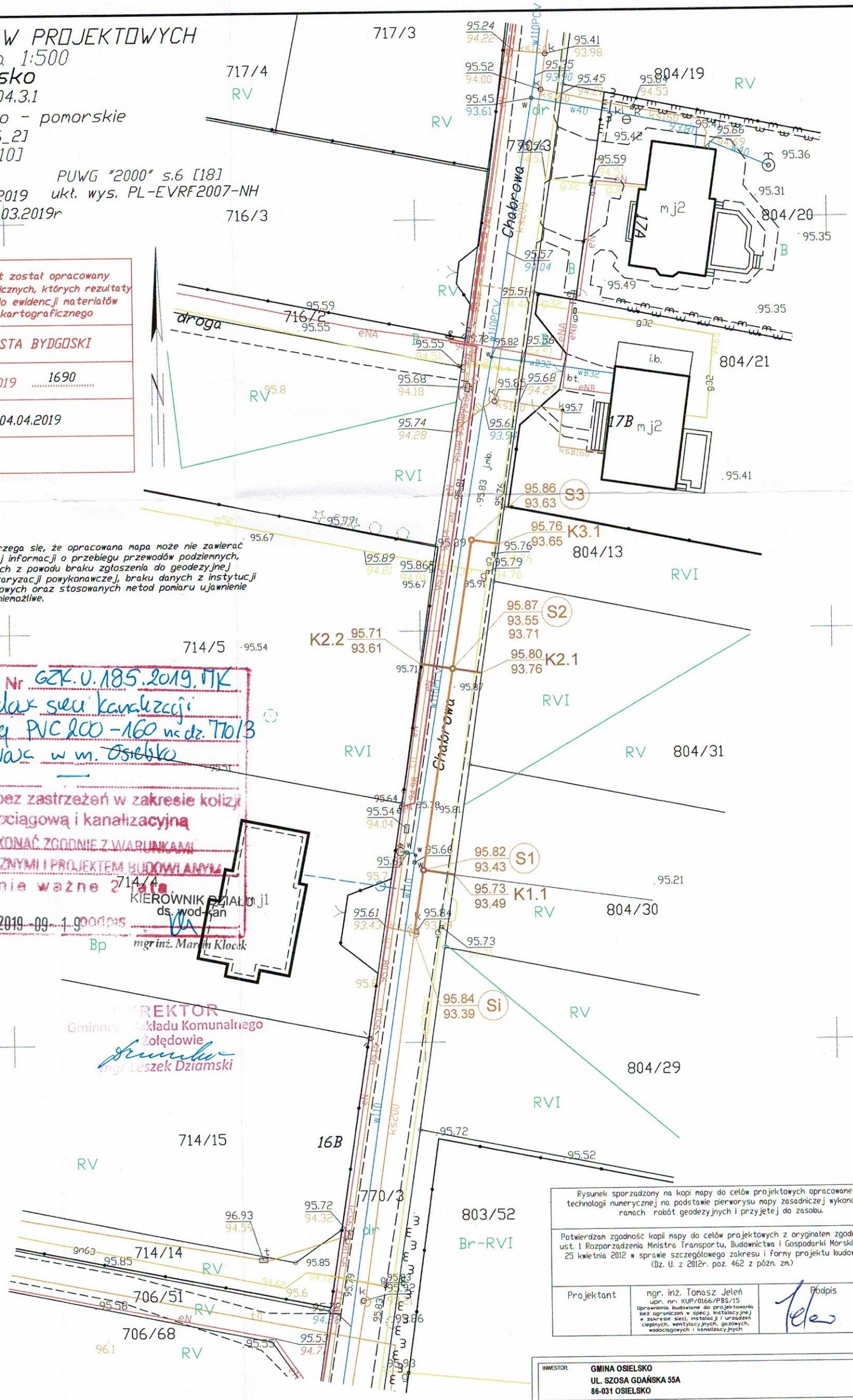

LEGENDA:

- Proj. sieć kanalizacji sanitarnej z rur PVC Ø200x5,9
- Proj. odgałęzienie sieci kanalizacji sanitarnej z rur PVC 160x4,7
- Proj. studnia kanalizacji sanitarnej betonowa Ø1200
- Proj. studnia kanalizacji sanitarnej PP-B Ø600
- K1.1 Projektowane zaślepienie proj. odgałęzień sieci kanalizacji sanitarnej

Rysunek sporządzony na kopi mapy do celów projektowych opracowanej w technologii numerycznej na podstawie pierworysu mapy zasadniczej wykonanej w ramach robót geodezyjnych i przyjętej do zasobu.

Potwierdzam zgodność kopii mapy do celów projektowych z oryginałem zgodnie z §8 ust. 1 Rozporządzenia Ministra Transportu, Budownictwa i Gospodarki Morskiej z dn. 25 kwietnia 2012 w sprawie szczegółowego zakresu i formy projektu budowlanego (Dz. U. z 2012r. poz. 462 z późn. zm.)

Projektant	mgr. inż. Tomasz Jeleń upr. nr: KUP/0166/PBS/15 Uprawnienia budowlane do projektowania bez ograniczeń w specj. instalacyjnej w zakresie sieci, instalacji i urządzeń cieplnych, wentylacyjnych, gazowych, wodociągowych i kanalizacyjnych	Podpis

INWESTOR:	GMINA OSIELSKO UL. SZOSA GDAŃSKA 55A 86-031 OSIELSKO
JEDNOSTKA OPRACOWANIA PROJEKTU:	termStudio PRACOWNIA PROJEKTOWA — ul. Andersena 3a, 85-792 Bydgoszcz, www.termstudio.pl biuro@termstudio.pl
PRZEDSIĘWZIĘCIE:	BUDOWA SIECI KANALIZACJI SANITARNEJ WRAZ Z ODGAŁĘZIENIAMI DO GRANIC DZIAŁEK W UL. CHABROWEJ W MIEJSCOWOŚCI OSIELSKO GM. OSIELSKO (OBR. NR 0010 OSIELSKO)
STADIUM: PROJEKT BUDOWLANY	BRANŻA: SANITARNA
TYTUŁ RYSUNKU:	PROJEKT ZAGOSPODAROWANIA TERENU INWESTYCJI

FUNKCJA	IMIĘ I NAZWISKO/UPRAWNIENIA	PODPIS	SKALA
PROJEKTANT:	mgr inż. Tomasz Jeleń upr. nr: KUP/0166/PBS/15 Uprawnienia budowlane do projektowania bez ograniczeń w specj. instalacyjnej w zakresie sieci, instalacji i urządzeń cieplnych, wentylacyjnych, gazowych, wodociągowych i kanalizacyjnych		1:500 DATA: 07.08.2019
OPRACOWAŁ:	mgr inż. Tomasz Jeleń upr. nr: KUP/0166/PBS/15 Uprawnienia budowlane do projektowania bez ograniczeń w specj. instalacyjnej w zakresie sieci, instalacji i urządzeń cieplnych, wentylacyjnych, gazowych, wodociągowych i kanalizacyjnych		NR RYSUNKU: S1

Wójt Gminy Osielsko O s i e l s k o , dnia 04 lipca 2019 r.

Nr OŚ.GW.6345.**219**.2019

Postanowienie

Na podstawie art.106 § 5 i art.124 Kodeksu Postępowania Administracyjnego (*tekst jednolity: Dz. U. z 2017 r., Poz. 1257)*, w związku z art. 29 ust. 1, art. 32 ust. 1 pkt. 2, art. 33 ust.2 pkt.1 i art. 35 ust. 1 ustawy z dnia 7 lipca 1994 r. Prawo budowlane (*tekst jednolity: Dz. U. z 2013 r., Poz. 1409 ze zm.*) oraz art. 9, art. 16 pkt.65), art.17 ust.1 pkt.4), art.29, art. 21, art. 33 ust.1, art. 50, art. 187 ust.1, art.188 ust.1, art.192 ust.1, art.195, art.214, art.226 ust.1, art.232 ust.1, art.234, art.235, art.267, art.388, art.389, art.390, art.394, art.395, art.388 i art.474 ustaw y Prawo wodne (*tekst jednolity: Dz .U. z 2017, Poz. 1566 ze zm.*), po zapoznaniu się z wnioskiem dotyczącym: ***uzgodnienia projektu zagospodarowania terenu w związku z budową sieci kanalizacji sanitarnej w ul. Chabrowej*** na terenie nieruchomości ozn. geod.jako dz.ewid.nr.: ***770/3 dr*** w miejscowości: ***Osielsko*** która pozostaje w oddziaływaniu urządzeń wodnych/melioracji wodnych: ..---------- ... w zlewni: ---------- z ujściem: ---------- w strefie ochrony :..... ---------- będących w zakresach ewidencyjnych eksploatacji i utrzymania przez Gminną Spółkę Wodną.

Postanawiam :

zaopiniować przedstawiony wniosek następująco:

W zakresie gospodarki wodnej nie wnosi się uwag w związku z bezkolizyjnym pozostawaniem przebiegu projektowanej inwestycji liniowej z zaewidencjonowanymi urządzeniami wodnymi i melioracji wodnych.

Uzasadnienie :

W związku z powyższym oraz z tym, że przepisy ustawy Prawo wodne nakazują, aby korzystanie z wód nie powodowało pogorszenie stanu ekologicznego wód i ekosystemów od nich zależnych, marnotrawstwa wody, energii wody, ani wyrządzało szkód oraz zabraniają niszczenia lub uszkadzania urządzeń wodnych, utrudniania przepływu wody w związku z wykonywaniem lub utrzymywaniem urządzeń wodnych, wykonywania w pobliżu urządzeń wodnych robót oraz innych czynności, które mogą spowodować ich uszkodzenie. Postępowanie w sprawach, o których mowa, prowadzi się na podstawie przepisów przepisów Prawa wodnego, ustawy o zapobieganiu szkodom w środowisku i ich naprawie oraz Kodeksu postępowania w sprawach o wykroczenia.
Przepisy prawa materialnego zawarte w ustawach wprowadziły wymóg uzyskania stosownych opinii, pozwoleń i sprawdzeń. Takim jest .m .in. wymóg zawarty w art. 35 i 49 Prawa budowlanego, dot. sprawdzenia przez właściwy organ przed wydaniem decyzji o pozwoleniu na budowę lub odrębnej decyzji o zatwierdzeniu projektu budowlanego, kompletności projektu budowlanego w posiadaniu wymaganych opinii i uzgodnień, a także, zgodności projektu z wymaganiami ochrony środowiska, w szczególności określonymi w decyzji o środowiskowych uwarunkowaniach zgody na realizację przedsięwzięcia, o której mowa w ustawie z dnia 27 kwietnia 2001 r. **Prawo ochrony środowiska.**

Tak samo, wymóg zawarty w art.62, art.63 ust.1 i art.70 ust.4 Prawa wodnego wskazuje, aby przy projektowaniu, wykonywaniu oraz utrzymywaniu urządzeń wodnych i melioracji, należy kierować się zasadą zrównoważonego rozwoju, a w szczególności zachowaniem dobrego stanu ekologicznego wód i charakterystycznych dla nich biocenoz, potrzebą zachowania istniejącej rzeźby terenu oraz biologicznych stosunków w środowisku wodnym i na obszarach zalewowych.

Przy planowaniu i realizacji przedsięwzięcia powinny być stosowane rozwiązania, które ograniczą zmianę stosunków wodnych do rozmiarów niezbędnych ze względu na specyfikę przedsięwzięcia . Jeżeli konieczna jest czasowa zmiana stosunków wodnych, jest ona dopuszczalna wyłącznie w okresie niezbędnym. Każdy kto czasowo doprowadził do zmiany stosunków wodnych jest obowiązany do podjęcia działań w celu ich przywrócenia, gdy zmiana ta przestanie być niezbędna - art.100 Prawa ochrony środowiska.

Powyższe przepisy nie naruszają przepisów ustawy Prawo budowlane.

- verte

Art.106 K.P.A. stanowi, że jeśli przepis prawa materialnego uzależnia wydanie decyzji administracyjnej od zajęcia stanowiska przez inny organ (wyrażenia opinii lub zgody albo wyrażenia stanowiska w innej formie) to organ administracji załatwiający sprawę może wydać decyzję dopiero po: - uzyskaniu takiego stanowiska, bez żadnych wyjątków, co oznacza, że nie można takiego stanowiska przedstawić – *ex post* – po wydaniu decyzji, - zajęcie takiego stanowiska, następuje w drodze postanowienia. W tym stanie rzeczy, postanowiono jak w sentencji.

Na niniejsze postanowienie służy stronie zażalenie do Samorządowego Kolegium Odwoławczego w Bydgoszczy w terminie 7 dni od dnia doręczenia za pośrednictwem organu który je wydał.

Otrzymują :

1. . ***Inwestor* – Gmina Osielsko**
86-031 Osielsko ul. Szosa Gdańska 55A
***Projektant* – termStudio Pracownia Projektowa**
Tomasz Jeleń
85-792 Bydgoszcz ul. Ch.Andersena 3A

2. a/a

Wójt Gminy
Wojciech Sypniewski

MAPA DO CELÓW PROJEKTOWYCH

skala 1:500

Osielsko

Arkusz mapy: 6.195.21.04.3.1
województwo: kujawsko - pomorskie
jedn.ew: Osielsko [040306_2]
obręb: Osielsko [0010]
działka : wg zakresu PUWG "2000" s.6 [18]
ID zgłoszenia: 6640.1663.2019 ukł. wys. PL-EVRF2007-NH
Mapę wykonano dnia: 25.03.2019r

Poświadcza się, że niniejszy dokument został opracowany w wyniku prac geodezyjnych i kartograficznych, których rezultaty zawiera operat techniczny wpisany do ewidencji materiałów państwowego zasobu geodezyjnego i kartograficznego	
Organ prowadzący państwowy zasób geodezyjny i kartograficzny	STAROSTA BYDGOSKI
Identyfikator ewidencyjny materiału zasobu - operatu technicznego	P.0403.2019 1690
Data wpisania operatu technicznego do ewidencji materiałów zasobu	04.04.2019
Imię, nazwisko i podpis osoby reprezentującej organ	

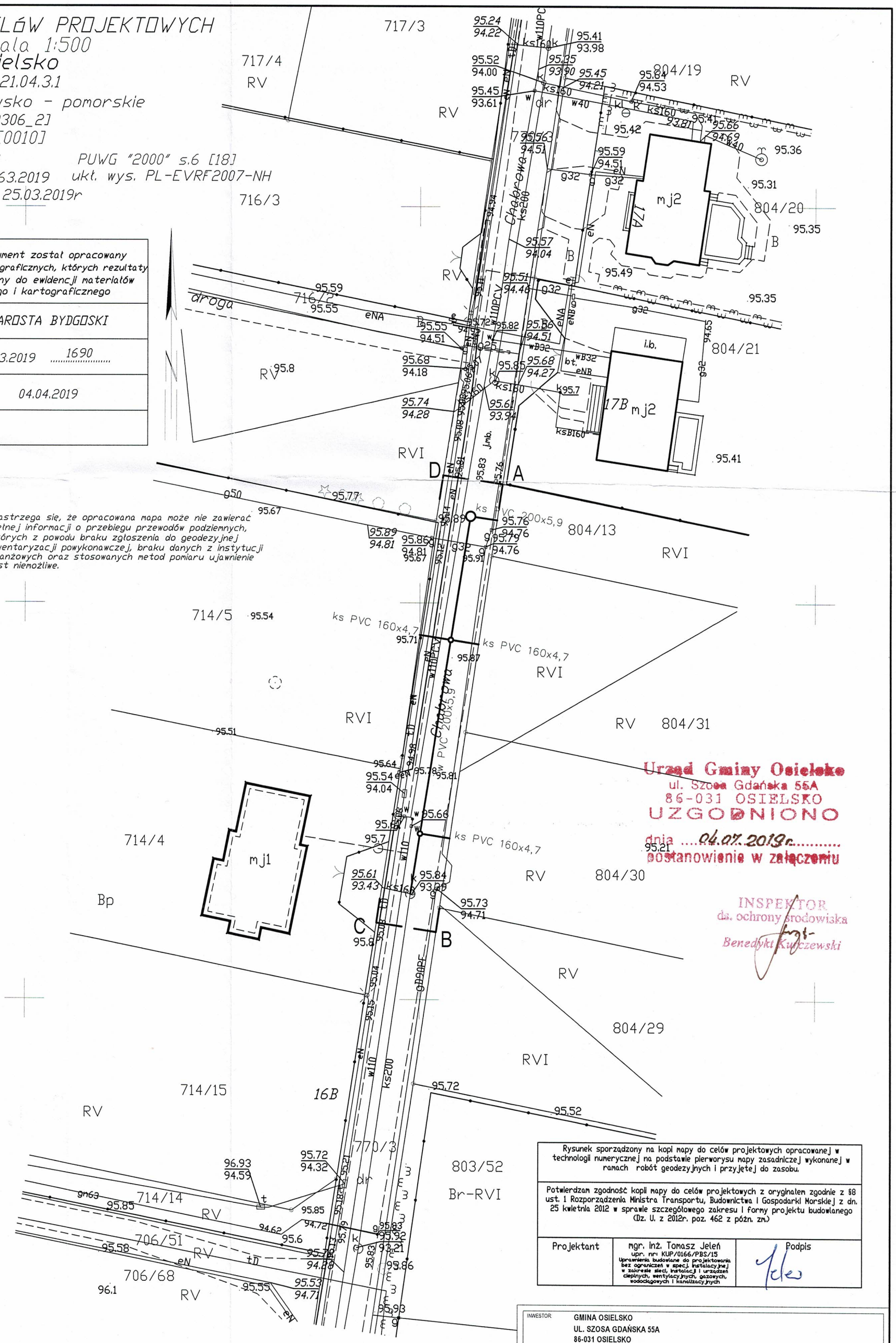

Wszystkie obiekty budowlane i przewody podziemne podlegają wytyczaniu oraz zainwentaryzowaniu przez jednostki wykonastwa geodezyjnego

Zastrzega się, że opracowana mapa może nie zawierać pełnej informacji o przebiegu przewodów podziemnych, których z powodu braku zgłoszenia do geodezyjnej inwentaryzacji powykonawczej, braku danych z instytucji branżowych oraz stosowanych metod pomiaru ujawnienie jest niemożliwe.

Urząd Gminy Osielsko
ul. Szosa Gdańska 55A
86-031 OSIELSKO
UZGODNIONO
dnia 04.07.2019r.
postanowienie w załączeniu

INSPEKTOR
ds. ochrony środowiska
Benedykt Kuczewski

Rysunek sporządzony na kopii mapy do celów projektowych opracowanej w technologii numerycznej na podstawie pierworysu mapy zasadniczej wykonanej w ramach robót geodezyjnych i przyjętej do zasobu.

Potwierdzam zgodność kopii mapy do celów projektowych z oryginałem zgodnie z §8 ust. 1 Rozporządzenia Ministra Transportu, Budownictwa i Gospodarki Morskiej z dn. 25 kwietnia 2012 w sprawie szczegółowego zakresu i formy projektu budowlanego (Dz. U. z 2012r. poz. 462 z późn. zm.)

Projektant	mgr. inż. Tomasz Jeleń upr. nr: KUP/0166/PBS/15 Uprawnienia budowlane do projektowania bez ograniczeń w spec. instalacyjnej w zakresie sieci, instalacji i urządzeń cieplnych, wentylacyjnych, gazowych, wodociągowych i kanalizacyjnych	Podpis

LEGENDA:

A, ..., D	Obszar oddziaływania terenu inwestycji
———	Proj. sieć kanalizacji sanitarnej z rur PVC Ø200x5,9
———	Proj. odgałęzienie sieci kanalizacji sanitarnej z rur PVC 160x4,7
O	Proj. studnia kanalizacji sanitarnej betonowa Ø1200
o	Proj. studnia kanalizacji sanitarnej PP-B Ø600
K1	Projektowane włączenie do sieci kanalizacji sanitarnej

INWESTOR: GMINA OSIELSKO
UL. SZOSA GDAŃSKA 55A
86-031 OSIELSKO

JEDNOSTKA OPRACOWANIA PROJEKTU:
termStudio PRACOWNIA PROJEKTOWA
ul. Andersena 3a, 85-792 Bydgoszcz
www.termstudio.pl biuro@termstudio.pl

PRZEDSIĘWZIĘCIE:
BUDOWA SIECI KANALIZACJI SANITARNEJ W UL. CHABROWEJ W MIEJSCOWOŚCI OSIELSKO GM. OSIELSKO (OBR. NR 0010 OSIELSKO)

STADIUM: PROJEKT BUDOWLANY
BRANŻA: SANITARNA

TYTUŁ RYSUNKU: PROJEKT ZAGOSPODAROWANIA TERENU INWESTYCJI

FUNKCJA	IMIĘ I NAZWISKO/UPRAWNIENIA	PODPIS	SKALA
PROJEKTANT:	mgr inż. Tomasz Jeleń upr. nr: KUP/0166/PBS/15 Uprawnienia budowlane do projektowania bez ograniczeń w spec. instalacyjnej w zakresie sieci, instalacji i urządzeń cieplnych, wentylacyjnych, gazowych, wodociągowych i kanalizacyjnych		1:500 DATA: 22.05.2019
OPRACOWAŁ:	mgr inż. Tomasz Jeleń upr. nr: KUP/0166/PBS/15 Uprawnienia budowlane do projektowania bez ograniczeń w spec. instalacyjnej w zakresie sieci, instalacji i urządzeń cieplnych, wentylacyjnych, gazowych, wodociągowych i kanalizacyjnych		NR RYSUNKU: S1

Orange Polska S.A.
Domena Hurt
Zarządzanie Zasobami Sieci i IT
Dział Zarządzania Zasobami Infrastruktury
i Obsługi Klienta w Olsztynie
Adres do korespondencji:
ul. Chodkiewicza 61, 85-667 Bydgoszcz

TERMSTUDIO Tomasz Jeleń
ul. Ch. Andersena 3A
85 - 792 Bydgoszcz

Bydgoszcz, dnia 26 czerwiec 2019r.

Numer pisma: 30877/TTISIOU/P/2019
Temat: projekt budowy sieci kanalizacji sanitarnej w ul. Chabrowej w m. Osielsko.

Szanowny Panie,

informujemy, że uzgadniamy przedstawiony projekt budowy sieci kanalizacji sanitarnej w ul. Chabrowej w m. Osielsko.

Przy realizacji procesu budowy wymagane jest spełnienie następujących uwarunkowań, które są integralną częścią uzgodnienia:

1. Wykonawca jest zobowiązany zgłosić do ORANGE POLSKA S.A. prace w strefie sieci telekomunikacyjnej min. na 14 dni przed przystąpieniem do robót, powołując się na numer przedmiotowego pisma. Tryb i zasady zgłoszenia prac oraz wystąpienia o nadzór właścicielski dostępne są na stronie: www.orange.pl/wniosekonadzor. Wykonywanie prac na sieci ORANGE POLSKA S.A. bez zgłoszenia i nadzoru właścicielskiego jest naruszeniem własności ORANGE POLSKA S.A. i będzie zgłaszane organom ścigania. Zgłoszenie/Wniosek o nadzór właścicielski można przesłać ze strony www.orange.pl/wniosekonadzor lub kierować na adres:

   ORANGE POLSKA S.A.
   Obsługa Techniczna Klienta w Olsztynie
   Wydział Utrzymania Usług i Infrastruktury
   ul. Chodkiewicza 61
   85 – 667 Bydgoszcz

   Powiadomienie powinno zawierać nazwę i adres wykonawcy prac oraz telefon kontaktowy.
2. Roboty budowlano – montażowe w obrębie sieci telekomunikacyjnej wykonywać zgodnie z normami i przepisami obowiązującymi w budownictwie łączności ręcznie i pod nadzorem upoważnionego przedstawiciela ORANGE POLSKA S.A. Dostarczanie i Serwis Usług Obsługi Technicznej Klienta w Bydgoszczy;
3. Informujemy, że w obszarze działań inwestycyjnych mogą znajdować się elementy infrastruktury telekomunikacyjnej (kable szafy, puszki) będące pod **napięciem niebezpiecznym**. Elementy te oznaczone są przywieszkami koloru czerwonego, zawierającymi informację o występowaniu napięcia niebezpiecznego. W dokumentacji projektowej należy umieścić Informację o możliwości występowania na trasie/w relacji

projektowanego zasobu, elementów infrastruktury z napięciami niebezpiecznymi i konieczności zachowania szczególnych środków ostrożności podczas pracy na/w zbliżeniu z nimi.
Osoby przystępujące do wykonywania prac na tak oznakowanych elementach infrastruktury w których występują napięcia niebezpieczne, powinny posiadać aktualne uprawnienia SEP (E) oraz zobowiązane są do przestrzegania Instrukcji BHP.

4. Lokalizację podziemnych urządzeń telekomunikacyjnych w terenie należy potwierdzić za pomocą przekopów kontrolnych, a w przypadku odkrycia w trakcie robót ziemnych urządzeń nienaniesionych na planie należy je zabezpieczyć na koszt inwestora i powiadomić przedstawiciela ORANGE POLSKA S.A. Dostarczanie i Serwis Usług Obsługi Technicznej Klienta w Bydgoszczy oraz inspektora nadzoru;
Ustala się 2-metrową strefę ochronną z każdej strony naszych urządzeń. W strefie ochronnej prace należy prowadzić ręcznie;
5. W strefie projektowanych wykopów kanalizację telefoniczną zabezpieczyć przed uszkodzeniem zgodnie z przedstawionym rozwiązaniem technicznym. Dodatkowe szczegóły zabezpieczenia ustalić na roboczo z naszym przedstawicielem. Koszty zabezpieczenia ponosi naruszający stan istniejący;
6. W przypadku zmiany rzędnych terenu należy wyregulować poziom ram studni do projektowanej niwelety. Zachować normatywne przykrycie uzbrojenia teletechnicznego. Koszty zabezpieczenia ponosi naruszający stan istniejący;
7. Miejsca zbliżeń i skrzyżowań oraz elementy zanikowe sieci telekomunikacyjnej przed ich zasypaniem podlegają obowiązkowi zgłoszenia pracownikowi sprawującemu w imieniu Orange Polska nadzór nad realizowanymi pracami.
8. Po zakończeniu prac inwestor jest zobowiązany do pisemnego zgłoszenia z 14-dniowym wyprzedzeniem na adres podany w punkcie 1 niniejszego pisma – wykonane zadanie do odbioru technicznego w zakresie miejsc kolizyjnych z sieciami teletechnicznymi oraz otrzymania pisemnej akceptacji w formie protokołu odbioru lub notatki służbowej.
9. W przypadku uszkodzenia lub kradzieży infrastruktury teletechnicznej, w szczególności w wyniku niedotrzymania wymagań i warunków określonych w niniejszym dokumencie, ORANGE POLSKA S.A., obciąży sprawcę pełnymi kosztami naprawy oraz odszkodowaniem za straty związane między innymi z wypłaconymi bonifikatami i karami wynikającymi z zawartych przez ORANGE POLSKA S.A umów z klientami, a także innymi karami administracyjnymi.
Łączna wysokość roszczeń ORANGE POLSKA S.A w stosunku do sprawcy uszkodzenia może sięgać nawet kwoty kilkuset tysięcy złotych polskich;
10. Niniejsze uzgodnienie ważne jest jeden rok od daty jego wydania.
Za powyższe uzgodnienie zostanie pobrana opłata wg aktualnego cennika. Należność należy uregulować w terminie określonym na fakturze VAT, która zostanie przesłana odrębną korespondencją.
ORANGE POLSKA S.A. Dział Zarządzania Zasobami Infrastruktury i Obsługi Klienta w Olsztynie otrzymał do celów służbowych 2 komplety planu z przedmiotowego uzgodnienia.

Z poważaniem

Mirosław Szymczak

Starszy Specjalista ds. Zasobów Infrastruktury

Załącznik
1.Plan – 1 szt.

MAPA DO CELÓW PROJEKTOWYCH

skala 1:500

Osielsko

Arkusz mapy: 6.195.21.04.3.1
województwo: kujawsko - pomorskie
jedn.ew: Osielsko [040306_2]
obręb: Osielsko [0010]
działka : wg zakresu PUWG "2000" s.6 [18]
ID zgłoszenia: 6640.1663.2019 ukł. wys. PL-EVRF2007-NH
Mapę wykonano dnia: 25.03.2019r

Poświadcza się, że niniejszy dokument został opracowany w wyniku prac geodezyjnych i kartograficznych, których rezultaty zawiera operat techniczny wpisany do ewidencji materiałów państwowego zasobu geodezyjnego i kartograficznego	
Organ prowadzący państwowy zasób geodezyjny i kartograficzny	STAROSTA BYDGOSKI
Identyfikator ewidencyjny materiału zasobu - operatu technicznego	P.0403.2019 1690
Data wpisania operatu technicznego do ewidencji materiałów zasobu	04.04.2019
Imię, nazwisko i podpis osoby reprezentującej organ	

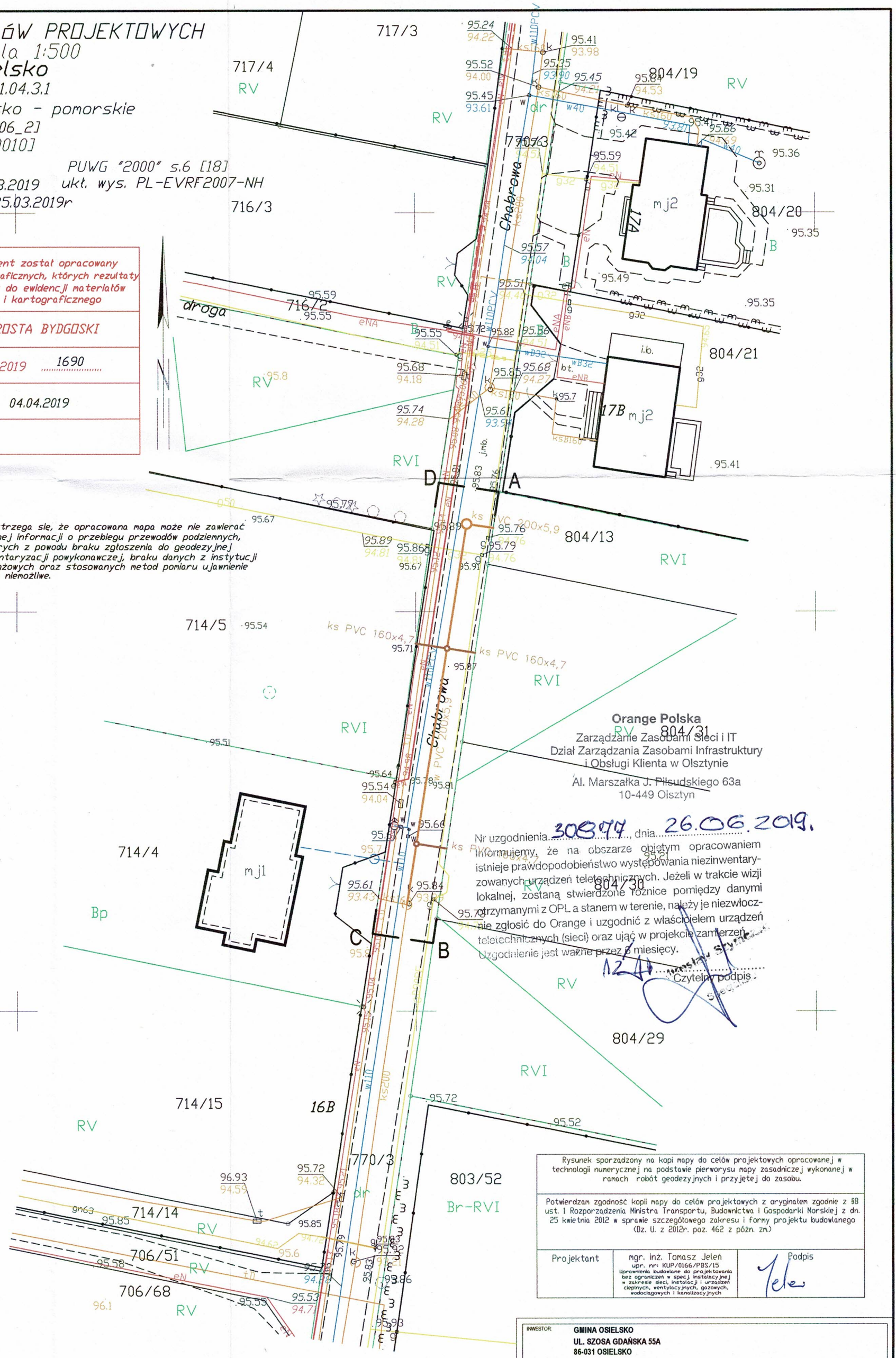

Wszystkie obiekty budowlane i przewody podziemne podlegają wytyczaniu oraz zainwentaryzowaniu przez jednostki wykonastwa geodezyjnego

Zastrzega się, że opracowana mapa może nie zawierać pełnej informacji o przebiegu przewodów podziemnych, których z powodu braku zgłoszenia do geodezyjnej inwentaryzacji powykonawczej, braku danych z instytucji branżowych oraz stosowanych metod pomiaru ujawnienie jest niemożliwe.

Orange Polska
Zarządzanie Zasobami Sieci i IT
Dział Zarządzania Zasobami Infrastruktury i Obsługi Klienta w Olsztynie
Al. Marszałka J. Piłsudskiego 63a
10-449 Olsztyn

Nr uzgodnienia 308977, dnia 26.06.2019.
Informujemy, że na obszarze objętym opracowaniem istnieje prawdopodobieństwo występowania niezinwentaryzowanych urządzeń teletechnicznych. Jeżeli w trakcie wizji lokalnej, zostaną stwierdzone różnice pomiędzy danymi otrzymanymi z OPL a stanem w terenie, należy je niezwłocznie zgłosić do Orange i uzgodnić z właścicielem urządzeń teletechnicznych (sieci) oraz ująć w projekcie zamierzeń. Uzgodnienie jest ważne przez 3 miesięcy.
Czytelny podpis

Rysunek sporządzony na kopii mapy do celów projektowych opracowanej w technologii numerycznej na podstawie pierworysu mapy zasadniczej wykonanej w ramach robót geodezyjnych i przyjętej do zasobu.

Potwierdzam zgodność kopii mapy do celów projektowych z oryginałem zgodnie z §8 ust. 1 Rozporządzenia Ministra Transportu, Budownictwa i Gospodarki Morskiej z dn. 25 kwietnia 2012 w sprawie szczegółowego zakresu i formy projektu budowlanego (Dz. U. z 2012r. poz. 462 z późn. zm.)

Projektant	mgr. inż. Tomasz Jeleń upr. nr: KUP/0166/PBS/15 Uprawnienia budowlane do projektowania bez ograniczeń w specj. instalacyjnej w zakresie sieci, instalacji i urządzeń cieplnych, wentylacyjnych, gazowych, wodociągowych i kanalizacyjnych	Podpis

LEGENDA:

- A, ..., D — Obszar oddziaływania terenu inwestycji
- Proj. sieć kanalizacji sanitarnej z rur PVC Ø200x5,9
- Proj. odgałęzienie sieci kanalizacji sanitarnej z rur PVC 160x4,7
- Proj. studnia kanalizacji sanitarnej betonowa Ø1200
- Proj. studnia kanalizacji sanitarnej PP-B Ø600
- K1 — Projektowane włączenie do sieci kanalizacji sanitarnej

INWESTOR: GMINA OSIELSKO
UL. SZOSA GDAŃSKA 55A
86-031 OSIELSKO

JEDNOSTKA OPRACOWANIA PROJEKTU: termStudio PRACOWNIA PROJEKTOWA
ul. Andersena 3a, 85-792 Bydgoszcz
www.termstudio.pl biuro@termstudio.pl

PRZEDSIĘWZIĘCIE: BUDOWA SIECI KANALIZACJI SANITARNEJ W UL. CHABROWEJ W MIEJSCOWOŚCI OSIELSKO GM. OSIELSKO (OBR. NR 0010 OSIELSKO)

STADIUM: PROJEKT BUDOWLANY | BRANŻA: SANITARNA

TYTUŁ RYSUNKU: PROJEKT ZAGOSPODAROWANIA TERENU INWESTYCJI

FUNKCJA:	IMIĘ I NAZWISKO/UPRAWNIENIA:	PODPIS:	SKALA:
PROJEKTANT:	mgr inż. Tomasz Jeleń upr. nr: KUP/0166/PBS/15 Uprawnienia budowlane do projektowania bez ograniczeń w specj. instalacyjnej w zakresie sieci, instalacji i urządzeń cieplnych, wentylacyjnych, gazowych, wodociągowych i kanalizacyjnych		1:500 DATA: 22.05.2019
OPRACOWAŁ:	mgr inż. Tomasz Jeleń upr. nr: KUP/0166/PBS/15 Uprawnienia budowlane do projektowania bez ograniczeń w specj. instalacyjnej w zakresie sieci, instalacji i urządzeń cieplnych, wentylacyjnych, gazowych, wodociągowych i kanalizacyjnych		NR RYSUNKU: S1

II. OPIS DO PROJEKTU ZAGOSPODAROWANIA TERENU

1. Dane ewidencyjne:

1.1. Przedmiot inwestycji – „Budowa sieci kanalizacji sanitarnej wraz z odgałęzieniami do działek w ul. Chabrowej w miejscowości Osielsko, gm. Osielsko (obr. nr 0010 Osielsko)"

1.2. Lokalizacja – powiat bydgoski, gmina Osielsko, miejscowość Osielsko, obręb Osielsko (nr 0010), działka nr 770/3, jedn. ewidencyjna Osielsko (040306_2)

1.3. Inwestor – Gmina Osielsko, ul. Szosa Gdańska 55A, 86-031 Osielsko

2. Istniejący stan zagospodarowania:

Projektowana sieć kanalizacji sanitarnej wraz z odgałęzieniami sieci do działek, przebiegać będzie przez działkę drogową o nawierzchni jezdni bitumicznej oraz przez teren zielony. Odgałęzienia sieci kanalizacji sanitarnej doprowadzone są do granic działek przeznaczonych pod planowaną zabudowę jednorodzinną.

Na terenie działki 770/3 zlokalizowana jest istniejąca sieć kanalizacji sanitarnej grawitacyjnej PCV Ø 200 mm, do której projektuje się włączenie projektowanej sieci kanalizacji sanitarnej.

Na terenie przedmiotowej inwestycji na dz. nr 770/3 znajduje się uzbrojenie terenu, takie jak:

- istniejąca sieć wodociągowa PCV Ø 110 mm,
- istniejąca dwie sieci kanalizacyjne PCV Ø 200 mm,
- istniejące przyłącza kanalizacji sanitarnej,
- istniejące przyłącza wodociągowe,
- istniejące cztery sieci elektroenergetyczne eN,
- istniejąca sieć gazowa g Ø 90,
- istniejące przyłącza sieci gazowej,
- istniejące dwie sieci teletechniczne,
- projektowana uzgodniona sieć teletechniczna.

3. Projektowane zagospodarowanie działek:

W związku z projektem sieci kanalizacji sanitarnej wraz z odgałęzieniami do granic działek, na terenie działki nr: 770/3 planuje się:

- budowę sieci kanalizacji sanitarnej z odprowadzeniem ścieków do istniejącej sieci kanalizacji sanitarnej grawitacyjnej na dz. nr 770/3,
- budowę odgałęzień sieci kanalizacji sanitarnej do granic działek.

Inwestycja uzyskała decyzję o ustaleniu lokalizacji inwestycji celu publicznego znak GP.6733.30.2019 z dnia 11.06.2019 r.

4. Bilans terenu:

nie dotyczy

5. Analiza obszaru oddziaływania inwestycji:

Obszar oddziaływania inwestycji nie wykracza poza działki nr 804/13, 804/31, 804/30, 714/5, 770/3 w miejscowości Osielsko, obręb 0010, gmina Osielsko, powiat bydgoski.

6. **Dane informacyjne w zakresie ochrony dziedzictwa kulturowego i zabytków oraz dóbr kultury współczesnej:**

Obiekt nie znajduje się w obrębie prac archeologicznych, nie podlega ochronie konserwatorskiej i przyrodniczej. Osoby prowadzące roboty budowlane i ziemne w razie ujawnienia przedmiotu który posiada cechy zabytku obowiązane są niezwłocznie powiadomić o tym organ wykonawczy właściwej gminy lub powiatu i właściwego konserwatora zabytków. Jednocześnie zobowiązane są zabezpieczyć odkryty przedmiot i wstrzymać wszelkie roboty mogące go uszkodzić lub zniszczyć, do czasu wydania przez Wojewódzkiego Konserwatora Zabytków odpowiednich zarządzeń.

7. **Dane określające wpływ eksploatacji górniczej:**

Działka nie znajduje się w granicach terenu górniczego.

8. **Dane informacyjne w zakresie ochrony środowiska, przyrody i krajobrazu oraz zdrowia ludzi:**

Realizacja planowanej inwestycji nie wymaga uzyskania decyzji uwarunkowań środowiskowych i nie zalicza się do przedsięwzięć mogących znacząco oddziaływać na środowisko.

Opracował:

III. OPIS TECHNICZNY

do projektu: „Budowa sieci kanalizacji sanitarnej wraz z odgałęzieniami do działek w ul. Chabrowej w miejscowości Osielsko, gm. Osielsko (obr. nr 0010 Osielsko)"

Inwestor: Gmina Osielsko, ul. Szosa Gdańska 55A, 86-031 Osielsko

---

1. Podstawa opracowania

Podstawy opracowania projektu stanowią:

- Umowa z Inwestorem;
- Wizja lokalna terenu inwestycji;
- Mapa sytuacyjno-wysokościowa do celów projektowych w skali 1:500
- Warunki techniczne wykonania sieci kanalizacyjnej grawitacyjnej wraz z odgałęzieniami do granicy działek od głównej sieci nr GZK.W.209.2019.RR, wydane przez Gminny Zakład Komunalny Żołędowo z dnia 26.04.2019 r.,
- Uzgodnienie Narady Koordynacyjnej nr GK.6630.693.2019 z dnia 09.05.2019 r.
- Decyzja o ustaleniu lokalizacji inwestycji celu publicznego, znak GP.6733.30.2019 z dnia 11.06.2019 r.,
- Decyzja nr GZK.7230.152.2019.TS zezwalająca na lokalizację sieci kanalizacji sanitarnej ks 200PCV na terenie działki nr 770/3 stanowiącej pas drogi gminnej z dnia 13.05.2019 r.
- Postanowienie Wójta Gminy Osielsko nr OŚ.GW.6345.219.2019 z dnia 04.07.2019 r. w sprawie uzgodnienia projektu będącego w oddziaływaniu urządzeń wodnych / melioracji wodnych
- Uzgodnienia z użytkownikami obiektów terenowych nadziemnych i podziemnych;
- Rozporządzenie Ministra Infrastruktury z dnia 12 kwietnia 2002 r. w sprawie warunków technicznych, jakim powinny odpowiadać budynki i ich usytuowanie (Dz. U. 2002, Nr 75, poz. 690);
- Ustawa z dnia 7 lipca 1994 r. - Prawo budowlane (tekst ujednolicony);
- Wymagania techniczne CORBTI INSTAL Zeszyt 9 „Warunki techniczne wykonania i odbioru sieci kanalizacyjnych";
- Aktualne normy i przepisy prawa.

2. Cel i zakres opracowania

Celem niniejszej dokumentacji jest budowa sieci kanalizacji sanitarnej wraz z odgałęzieniami do granic działek w miejscowości Osielsko na terenie działki nr 770/3. Przedmiotowe opracowanie obejmuje opis techniczny, uzgodnienia i rysunki w zakresie niezbędnym do właściwego przygotowania inwestycji, uzyskania pozwolenia na budowę, realizacji projektowanej sieci kanalizacji sanitarnej wraz z odgałęzieniami do granic działek oraz ich odbioru przez Inwestora.

3. Warunki wykonania

Sieć kanalizacji sanitarnej oraz odgałęzienia sieci kanalizacji sanitarnej do granic działek wykonać jako roboty wymagające pozwolenia na budowę właściwemu organowi zgodnie z Ustawą z dnia 07 lipca 1994 r. Prawo budowlane. Studnie rewizyjne, przewody kanalizacyjne wykonać wg dokumentacji technicznej dostarczanej przez producenta urządzeń.

Wszystkie prace wykonać zgodnie z Rozporządzeniem Ministra Infrastruktury w sprawie warunków technicznych, jakim powinny odpowiadać budynki i ich usytuowanie z dnia 12 kwietnia 2002r. (Dz. U. Nr 75, poz. 690) ze zmianami, warunkami technicznymi wykonania sieci kanalizacyjnej grawitacyjnej wraz z odgałęzieniami do granicy działek od głównej sieci nr GZK.W.209.2019.RR, wydane przez Gminny Zakład Komunalny Żołędowo z dnia 26.04.2019 r.

4. Warunki gruntowo-wodne - opinia geotechniczna

Na podstawie badań dostępnych i badań makroskopowych przeprowadzonych przez projektanta wynika, że podłoże gruntowe w objętym projektem terenie jest warstwowo niejednorodne. Pod warstwą gleby próchnicznej – humusu występują piaski gliniaste, drobne i średnie. Teren posiada dobre warunki dla posadowienia rurociągów, a na projektowanym poziomie prowadzenia robót ziemnych nie występują wody gruntowe o ustalonym poziomie zwierciadła. Podwyższony stan wód gruntowych może występować podczas wiosennych roztopów lub po długotrwałych deszczach.

Kategorię geotechniczną ustalono na podstawie Rozporządzenia Ministra Spraw Wewnętrznych i Administracji z dnia 25 kwietnia 2012r. w sprawie ustalania geotechnicznych warunków posadowienia obiektów budowlanych. (Dz. U. 2012, poz. 463).

Wnioski i zalecenia geotechniczne:

Ustalono I kategorię geotechniczną obiektu budowlanego oraz proste warunki gruntowe

5. Analiza obszaru oddziaływania inwestycji

Obszar oddziaływania inwestycji nie wykracza poza działki nr 804/13, 804/31, 804/30, 714/5, 770/3 w miejscowości Osielsko, obręb 0010, gmina Osielsko, powiat bydgoski.

6. Opis stanu istniejącego

Projektowana sieć kanalizacji sanitarnej wraz z odgałęzieniami sieci do granic działek, przebiegać będzie przez działkę drogową o nawierzchni jezdni bitumicznej oraz teren zielony. Odgałęzienia sieci kanalizacji sanitarnej doprowadzone są do granic działek przeznaczonych pod planowaną zabudowę jednorodzinną.

Na terenie działki 770/3 zlokalizowana jest istniejąca sieć kanalizacji sanitarnej grawitacyjnej PCV Ø 200 mm, do której projektuje się włączenie projektowanej sieci kanalizacji sanitarnej.

Na terenie przedmiotowej inwestycji na dz. nr 770/3 znajduje się uzbrojenie terenu, takie jak:

- istniejąca sieć wodociągowa PCV Ø 110 mm,
- istniejąca dwie sieci kanalizacyjne PCV Ø 200 mm,
- istniejące przyłącza kanalizacji sanitarnej,
- istniejące przyłącza wodociągowe,
- istniejące cztery sieci elektroenergetyczne eN,

- istniejąca sieć gazowa g Ø 90,
- istniejące przyłącza sieci gazowej,
- istniejące dwie sieci teletechniczne,
- projektowana uzgodniona sieć teletechniczna.

7. Charakterystyka techniczna inwestycji

Niniejsze opracowanie zawiera rozwiązania techniczne odprowadzania ścieków w miejscowości Osielsko, gmina Osielsko.

Celem proj. sieci kanalizacji sanitarnej oraz odgałęzień sieci do granic działek jest odprowadzenie ścieków w miejscowości Osielsko. Projektuje się odgałęzienia przewodów z rur PVC Ø 160 mm doprowadzone do granic działek niezabudowanych przeznaczonych pod planowaną zabudowę mieszkaniową. Ścieki odprowadzane będą poprzez projektowany kolektor ściekowy PVC Ø 200 mm do istniejącej studni kanalizacji sanitarnej na istniejącej sieci kanalizacji sanitarnej grawitacyjnej PVC Ø 200 mm zlokalizowanej na działce nr 770/3.

Ze względu na planowaną przyszłościową rozbudowę sieci kanalizacji sanitarnej w działce nr 804/13, projektuje się odcinek sieci kanalizacji sanitarnej doprowadzonej do granicy z działką nr 804/13 zakończony zaślepką PE Ø 200 mm.

Projektuje się trzy odgałęzienia sieci kanalizacji sanitarnej PVC Ø 160 mm doprowadzonych do granic działek nr 714/5, 804/30, 804/31. Odgałęzienia zakończone będą na granicy działek mufą zaślepiającą PE Ø 160 mm.

Zakres niniejszego projektu obejmuje:

- sieć kanalizacji sanitarnej grawitacyjnej wykonanej z rur kielichowych PVC-U klasy 8 kN/m^2, SDR 34 Ø 200 x 5,9 mm o łącznej długości = 51,63 m,
- odgałęzienia sieci kanalizacji sanitarnej grawitacyjnej wykonanej z rur kielichowych PVC-U klasy 8 kN/m^2, SDR 34 Ø 160 x 4,7 mm o łącznej długości =11,35 m,
- studzienka kanalizacyjna betonowa Ø 1200 mm = 1 szt.,
- studzienki kanalizacyjne PP-B Ø 600 mm =2 szt.

8. Opis rozwiązań projektowych

8.1. Sieć kanalizacji sanitarnej grawitacyjnej oraz odgałęzienia sieci kanalizacji sanitarnej do granic działek

8.1.1. Przewody kanalizacji sanitarnej

Projektowaną sieć kanalizacji sanitarnej grawitacyjnej należy wykonać z rur kielichowych PVC-U klasy 8 kN/m^2, SDR 34 Ø 200 x 5,9 mm łączonych na uszczelki gumowe. Odgałęzienia sieci kanalizacji sanitarnej doprowadzone do granic działek doprowadzające ścieki do kolektora należy wykonać z rur kielichowych PVC-U klasy 8 kN/m^2, SDR 34 Ø 160 x 4,7 mm łączonych na uszczelki gumowe.

Na zakończeniu odgałęzień sieci do granic działek przeznaczonych pod planowaną zabudowę mieszkaniową jednorodzinną należy zastosować zaślepki PE Ø 160 mm.

Na zakończeniu odcinka sieci doprowadzonego do granicy działki nr 804/13 projektuje się zaślepkę PE Ø 200 mm. Odcinek sieci projektuje się ze względu na planowaną przyszłościową rozbudowę sieci na działce nr 804/13.

Wszystkie rury oznaczone powinny być znakiem „B" lub „CE" zgodnie z ustawą z dnia 16.04.2004r o wyrobach budowlanych (Dz. U. Nr 92, poz. 881) i rozporządzeniem Ministra Infrastruktury z dnia 02.09.2009r w sprawie kontroli wyrobów budowlanych wprowadzonych do obrotu (Dz. U. Nr 144, poz. 1182).

8.1.2. Studzienki kanalizacyjne

Na projektowanej sieci kanalizacyjnej należy wykonać studnie kanalizacyjne:

- niewłazowe PP-B Ø 600mm,
- włazowe betonowe Ø 1200 mm.

Zwieńczenia studzienek kanalizacyjnych powinny odpowiadać wymaganiom normy PN-EN 124:2000 „Zwieńczenia wpustów i studzienek kanalizacyjnych do nawierzchni dla ruchu pieszego i kołowego - Zasady konstrukcji, badania typu, znakowanie, sterowanie jakością".

Zwieńczenie studzienek kanalizacyjnych na projektowanej sieci kanalizacji sanitarnej należy wykonać poprzez pierścień odciążający żelbetowy wraz z włazem żeliwno-betonowym klasy D400.

Dokładną lokalizacje studni kanalizacyjnych przedstawia część rysunkowa projektu. Studzienki oraz włazy kanalizacyjne wykonać zgodnie z profilem podłużnym.

8.1.3. Posadowienie i montaż rurociągów i elementów sieci kanalizacyjnej oraz odgałęzień sieci kanalizacji sanitarnej do granic działek

Projektowaną sieć kanalizacyjną układać na zgodnie z profilem podłużnym sieci. Spadek kanałów grawitacyjnych przyjęto 0,5**%** .

Projektowane odgałęzienia sieci kanalizacji sanitarnej do granic działek układać na zgodnie z profilami podłużnymi. Spadek kanałów grawitacyjnych przyjęto 1,5 **%**.

Wszystkie łączone elementy muszą być czyste pozbawione piasku itp. Wszystkie połączenia rur oraz rur z kinetami łączyć na uszczelki gumowe sprawdzając ich stan i prawidłowe ułożenie. Należy zwrócić szczególną uwagę na sposób montażu końców rur w kielichu aby nie zawinąć uszczelki gumowej. Dla łatwiejszego montażu króćce połączeniowe oraz uszczelki można smarować środkiem poślizgowym. Rury kanalizacyjne należy układać na dnie wykopu w sposób, aby leżały równo podparte na podsypce na całej swojej długości, umożliwiając zachowanie spadku hydraulicznego. Rury oraz studzienki kanalizacyjne montować w wykopie o szerokości dostosowanej do średnicy rury oraz szerokości studzienki. Rury oraz kinety kanalizacyjne montować na wypoziomowanym, stabilnym dnie wykopu, usuwając z wykopu duże kamienie itp. przedmioty o ostrych krawędziach. Dno studzienki musi być obniżone w stosunku do wykopu dla przewodu kanalizacyjnego o około 10 cm. Na dnie wykopu należy przygotować podsypkę piaskową o grubości min. 10 cm. Kinetę należy wypoziomować. Rury kanalizacyjne z kinetą połączyć ustawiając dokładny kąt połączenia. W przypadku regulacji kąta w kinecie zakres należy rozłożyć równomiernie na króciec dopływowy i odpływowy.

8.2. Warunki prowadzenia robót

Trasę projektowanej sieci kanalizacji sanitarnej oraz odgałęzień sieci kanalizacji sanitarnej do granic działek należy wytyczyć przy pomocy uprawionych służb geodezyjnych. Wytyczenia wymagają wszystkie punkty charakterystyczne na kanałach – studzienki.

Montaż projektowanej sieci można realizować przy temperaturach otoczenia od +5°C do +30 °C. Przed opuszczeniem rur do wykopu należy sprawdzić ich stan techniczny (nie mogą mieć uszkodzeń). W trakcie transportu i montażu chronić ścianki rur przed zarysowaniem i innymi uszkodzeniami mechanicznymi.

Należy zapewnić stopień zagęszczenia gruntu odpowiedni do występujących warunków gruntowo-wodnych oraz późniejszego obciążenia zewnętrznego. Przyjmuje się że zagęszczenie gruntu musi wynosić minimum 90 % SPD dla terenów zielonych, 95% dla dróg o umiarkowanym obciążeniu ruchem drogowym oraz 98% SPD dla dróg o dużym obciążeniu ruchem drogowym. W przypadku wysokiego występowania wód gruntowych należy zwiększyć stopień zagęszczenia gruntu do poziomu minimum 95% SPD dla terenów zielonym oraz 98% dla dróg o umiarkowanym obciążeniu ruchem drogowym.

Wykonać zagęszczone podsypki wyrównawcze z miejscowego piasku średniego dobrze uziarnionego o grubości min. 10 cm. W przypadku wystąpienia gruntów spoistych wykopy pogłębić o 20 cm. Obsypkę wykonać z gruntu mineralnego ,sypkiego (piasek), którego wielkość ziaren nie może przekraczać 10% nominalnej średnicy rury, lecz nigdy nie może być większa niż 60 mm (nawet dla dużych średnic).

Celem zapewnienia właściwej wytrzymałości rur nad przewodami do wysokości 30 cm powyżej wierzchu należy wykonać obsypke z piasku jak wyżej i odpowiednio ją zagęścić.

W trakcie zagęszczenia należy zachować szczególną ostrożność aby projektowane rurociągi nie podnosiły się i nie przemieściły. Do zagęszczenia obsypki zaleca się stosowanie lekkich wibratorów płaszczyznowych o masie (do 100kg). Używanie wibratora bezpośrednio nad rurą poniżej 30 cm jest niedopuszczalne. Podsypkę i obsypkę obowiązkowo poddać badaniom stopnia zagęszczenia. Rurociągi poddać próbie szczelności. Po pozytywnym wyniku próby szczelności i geodezyjnym zinwentaryzowaniu rurociągu można przystąpić do wykonania zasypki. Wyniki badań zagęszczenia podsypki i zasypki oraz szczelności rurociągów należy załączyć do operatu powykonawczego.

Całość robót należy wykonać zgodnie z wymogami ochrony środowiska i ustawy o odpadach, obowiązującymi warunkami technicznymi, normami oraz przepisami BHP. Przed przystąpieniem do robót należy powiadomić odpowiednie instytucje i użytkowników urządzeń nad i podziemnych o terminie rozpoczęcia robót a prace wykonać pod nadzorem służb właściciela urządzeń.

8.3. Zbliżenia i skrzyżowania z innymi obiektami

Skrzyżowania z uzbrojeniem podziemnym rozwiązano w następujący sposób:

- proj. sieci kanalizacji sanitarnej z istniejącą siecią gazową gØ32 na dz. nr 770/3 – bez dodatkowego zabezpieczenia z zachowaniem 20 cm w świetle między rurociągami;
- proj. sieci kanalizacji sanitarnej z istniejącą siecią gazową gØ90 na dz. nr 770/3 – bez dodatkowego zabezpieczenia z zachowaniem 20 cm w świetle między rurociągami;
- proj. odgałęzień sieci kanalizacji sanitarnej do granic działek z istniejącą siecią gazową g Ø90 na dz. 770/3 (2 skrzyżowania) –z zachowaniem szczególnej ostrożności z zachowaniem 20 cm w świetle między rurociągami;
- proj. odgałęzienia sieci kanalizacji sanitarnej do granicy działki z istniejącą siecią wodociągową PVC Ø110 na dz. nr 770/3 – z zachowaniem szczególnej ostrożności z zachowaniem 20 cm w świetle między rurociągami;
- proj. odgałęzienia sieci kanalizacji sanitarnej do granicy działki z istniejącą siecią elektroenergetyczną na dz. nr 770/3 (2 skrzyżowania) - z zachowaniem szczególnej ostrożności z zachowaniem 20 cm w świetle między rurociągami;

- proj. odgałęzienia sieci kanalizacji sanitarnej do granicy działki z istniejącą siecią teletechniczną - z zachowaniem szczególnej ostrożności z zachowaniem 20 cm w świetle między rurociągami.

Planowane skrzyżowania wykonać zgodnie z wytycznymi zawartymi w uzgodnieniach z gestorami innych sieci. W przypadku natrafienia na niezinwentaryzowane uzbrojenie należy natychmiast powiadomić użytkownika uzbrojenia i wspólnie z nadzorem inwestorskim ustalić tok postępowania.

8.4. Próby szczelności

Sieć kanalizacji sanitarnej grawitacyjnej wraz z odgałęzieniami sieci do granic działek przed jej całkowitym zasypaniem należy poddać próbie szczelności.

Kanalizację grawitacyjna poddać próbie przy użyciu powietrza (metoda L) lub/i przy użyciu wody (metoda W) zgodnie z normą PN – EN 1610 „ Budowa i badania przewodów kanalizacyjnych", instrukcją producenta rur oraz „ Warunkami technicznymi wykonania i odbioru rurociągów z tworzyw sztucznych" wydanych przez Polską Korporację Techniki Sanitarnej, Grzewczej, Gazowej i Klimatyzacji – Warszawa 1994 r.

8.5. Wykopy

Roboty ziemne wykonać zgodnie z normą PN – EN 1610 „ Budowa i badania przewodów kanalizacyjnych".

Roboty ziemne prowadzić mechanicznie w wykopach wąskoprzetrzennych o ścianach umocnionych szalowaniem systemowym. Przy wykopach mechanicznych część przydenną wykopów należy doprowadzić do projektowanych niwelet w sposób ręczny. Metody wykonania wykopów (ręcznie lub mechanicznie) powinny być dostosowane do głębokości wykopu oraz danych geotechnicznych. Wydobyty grunt z wykopu powinien być wywieziony przez wykonawcę w miejsce wskazane przez Inspektora nadzoru. Należy zapewnić czystość wnętrza rur i połączeń kielichowych. W miejscach występowania istniejącego uzbrojenia roboty prowadzić ręcznie. Istniejące uzbrojenie krzyżujące z wykopami należy zabezpieczyć poprzez obudowanie i podwieszenie w wykopie.

Technologia układania przewodów wykonana będzie zgodnie z wytycznymi producentów rur. Układanie przewodu może być prowadzone po uprzednim przygotowaniu podłoża. Dno wykopu należy dokładnie oczyścić z kamieni, korzeni i podobnych części stałych. Rury kanalizacyjne należy układać na dnie wykopu w sposób, aby leżały równo podparte na podsypce na całej swojej długości, umożliwiając zachowanie spadku hydraulicznego.

9. Uwagi końcowe

1. Wszystkim wskazaniom znaków towarowych, patentów lub pochodzenia występującym w niniejszej dokumentacji towarzyszy zwrot „np.", co oznacza, że dopuszcza się zastosowanie urządzeń i materiałów nie gorszych niż opisywane w dokumentacji tj. spełniających wymagania techniczne, funkcjonalne, i jakościowe co najmniej takie, jak wskazane w dokumentacji projektowej lub lepsze. Wykonawca, który zdecyduje się stosować urządzenia i materiały równoważne opisywanym w dokumentacji, obowiązany jest wykazać, że oferowane przez niego urządzenia i materiały spełniają wymagania określone przez projektanta. Wszelkie zmiany w wykonaniu przedmiotu zamówienia w stosunku do projektu Wykonawca winien uzgodnić z Projektantem przed złożeniem oferty. Zgodę projektanta na rozwiązania inne niż opisane w projekcie Wykonawca obowiązany jest w takim przypadku załączyć do składanej oferty;
2. Stosowane materiały i urządzenia winny posiadać świadectwa dopuszczenia do stosowania

w budownictwie, (certyfikaty zgodności z normą lub aprobatą wydane przez odpowiednie jednostki certyfikacyjne);

3. Wykonawca nie może wykorzystywać błędów lub opuszczeń w dokumentacji projektowej, a o ich wykryciu winien natychmiast powiadomić Projektanta i Inspektora nadzoru, który dokona odpowiednich zmian i poprawek;
4. Całość robót wykonać zgodnie z normami wymienionymi w punkcie 1 oraz z wytycznymi producenta rur i urządzeń;
5. Przestrzegać warunków technicznych wykonania i odbioru Cobrti Instal, Rozporządzenia Ministra Pracy i Polityki Socjalnej z dnia 26 września 1997 r. w sprawie ogólnych przepisów bezpieczeństwa i higieny pracy (Dz. U. z 2003 r., Nr 169, poz. 1650) i Rozporządzenia Ministra Infrastruktury z dnia 6 lutego 2003 r. w sprawie bezpieczeństwa i higieny pracy podczas wykonywania robót budowlanych (Dz. U. z 2003 r., Nr 47, poz. 401).
6. W miejscu skrzyżowań z istniejącym uzbrojeniem wykonać przekopy kontrolne.
7. W przypadku robót zewnętrznych dokonać inwentaryzacji powykonawczej przez uprawnionego geodetę.
8. Nawierzchnie po wykopach odbudować do stanu istniejącego. Technologię robót dostosować do warunków i uzgodnień z jednostkami uzgadniającymi.
9. Zobowiązuje się Wykonawcę do przywrócenia infrastruktury pasa drogowego w miejscu zajęcia oraz w zakresie jego naruszenia w trakcie wykonywanych robót do stanu pierwotnego.
10. Wykopy w porze nocnej oświetlić i zabezpieczyć.

Opracował:

IV. INFORMACJA DOTYCZĄCA BEZPIECZEŃSTWA I OCHRONY ZDROWIA

Opracowany na podstawie Rozporządzenia Ministra Infrastruktury z dnia 23 czerwca 2003 r.
Dziennik Ustaw z 2003 r. nr 120 poz. 1126

Przedmiot inwestycji:	Budowa sieci kanalizacji sanitarnej wraz odgałęzieniami do granic działek w ul. Chabrowej w miejscowości Osielsko, gmina Osielsko (obr. nr 0010 Osielsko)
Lokalizacja:	powiat bydgoski, gmina Osielsko, miejscowość Osielsko, obręb Osielsko (nr 0010), działka nr 770/3, jedn. ewidencyjna Osielsko (040306_2)
Inwestor:	Gmina Osielsko, ul. Szosa Gdańska 55A, 86-031 Osielsko
Opracował:	Tomasz Jeleń

INFORMACJA DOTYCZĄCA BEZPIECZEŃSTWA I OCHRONY ZDROWIA

1. ZAKRES ROBÓT, KOLEJNOŚĆ REALIZACJI POSZCZEGÓLNYCH OBIEKTÓW

Niniejsza informacja dotycząca bezpieczeństwa i ochrony zdrowia dotyczy wykonywania robót:

- budowa sieci kanalizacji sanitarnej grawitacyjnej z rur PVC 200x5,9 i odprowadzenie ścieków do istniejącej sieci kanalizacji sanitarnej grawitacyjnej PVC Ø 200 na działce nr 770/3,
- budowa trzech odgałęzień sieci kanalizacji sanitarnej grawitacyjnej do granic działek z rur PVC 160x4,7 na działce nr 770/3.

2. WYKAZ ISTNIEJĄCYCH OBIEKTÓW BUDOWLANYCH

- istniejąca sieć wodociągowa,
- istniejące przyłącza wodociągowe,
- istniejące dwie sieci kanalizacji sanitarnej grawitacyjnej,
- istniejące przyłącza kanalizacji sanitarnej,
- istniejące dwie sieci gazowe,
- istniejące cztery sieci elektroenergetyczne,
- istniejąca sieć teletechniczna,
- istniejące zinwentaryzowane i niezinwentaryzowane uzbrojenie podziemne.

3. WYKAZ ELEMENTÓW, KTÓRE MOGĄ STWARZAĆ ZAGROŻENIE BEZPIECZEŃSTWA I ZDROWIA LUDZI

- wykopy,
- natrafienie na nie zinwentaryzowane uzbrojenie podziemne (wraz z instalacjami i urządzeniami technicznymi),
- montaż uzbrojenia sieci wodociągowej oraz sieci kanalizacji sanitarnej wraz z odgałęzieniami do działek.

4. WSKAZANIE PRZEWIDYWANYCH ZAGROŻEN PODCZAS REALIZACJI ROBÓT BUDOWLANYCH, SKALE I RODZAJE ZAGROŻEN ORAZ MIEJSCE I CZAS ICH WYSTEPOWANIA

- dowóz i rozładunek materiałów i urządzeń;
- wykonywanie robot na wysokościach;
- praca sprzętem mechanicznym: obcinarki, pilarki, giętarki;
- prace spawalnicze, lutownicze;
- próba szczelności i wytrzymałości przewodów.

Należy zachować szczególna ostrożność przy użytkowaniu butli z gazami, a w szczególności:

- ręczne przetaczanie butli jest dopuszczalne tylko w obrębie stanowiska do spawania,
- butle powinny być ustawione w pozycji pionowej zaworem do góry i zabezpieczone przed przewróceniem się,
- butle powinny być chronione przed nagrzaniem się do temp. ponad 35°C oraz przed bezpośrednim oddziaływaniem płomienia i iskier,
- zawory butli z pokrętłami powinny być otwierane bez użycia narzędzi, zawór należy otwierać za pomocą odpowiedniego klucza,
- naprawy butli może wykonywać osoba posiadająca odpowiednie uprawnienia,

- podczas spawania niedopuszczalne jest zawieszanie przewodów i węży spawalniczych na ramionach.

5. SPOSÓB PROWADZENIA INSTRUKTAŻU PRACOWNIKÓW PRZED PRZYSTĄPIENIEM DO REALIZACJI ROBÓT SZCZEGÓLNIE NIEBEZPIECZNYCH

Przed przystąpieniem do realizacji robót każdy zatrudniony pracownik powinien posiadać przeszkolenie w zakresie bezpieczeństwa i ochrony zdrowia (w szczególności: konieczność stosowania środków ochrony indywidualnej – kaski ochronne, pasy bezpieczeństwa, zabezpieczenie przed skutkami zagrożeń – np. upadek z wysokości).

Wykonawca zobowiązany jest do:

- zaznajomienia pracowników z zakresem obowiązków i czynności;
- zaznajomienia pracowników ze sposobem wykonywanej pracy;
- poinformować pracownika o ryzyku zawodowym związanym z wykonywaną przez nich pracą oraz o zasadach ochrony przed zagrożeniami;
- dostarczyć środki ochrony indywidualnej;
- określić zasady powiadamiania i ewakuacji w sytuacjach awaryjnych;
- wyznaczyć osobę do bezpośredniego nadzoru i udzielenia pierwszej pomocy.

6. WSKAZANIE ŚRODKÓW TECHNICZNYCH I ORGANIZACYJNYCH ZAPOBIEGAJĄCYCH NIEBEZPIECZEŃSTWOM W TRAKCIE WYKONYWANIA ROBÓT BUDOWLANYCH W STREFACH SZCZEGÓLNEGO ZAGROŻENIA ZDROWIA LUB W ICH SĄSIEDZTWIE

Wykonawca zobowiązany jest do zapewnienia:

- własnego bezpośredniego nadzoru nad bezpieczeństwem higiena pracy na stanowiskach pracy;
- ochrony osobistej pracownikom;
- przenośnego sprzętu gaśniczego;
- apteczki pierwszej pomocy;
- zapewnienie łączności telefonicznej z Pogotowiem Ratunkowym i Państwową Strażą Pożarną
- odpowiedniego zabezpieczenie terenu budowy (także wykopów i pracy sprzętu) przed osobami nieupoważnionymi;
- odpowiedniego zabezpieczenia wykopów;
- stosowania odpowiednich maszyn i innych urządzeń technicznych zgodnie z ich przeznaczeniem;
- dopuszczać do pracy z odpowiednim oświetleniem;
- odpowiedniego rusztowania do pracy na wysokościach;

Podczas wykonywania robót budowlano – montażowych należy stosować się do przywołanych w projekcie przypisów oraz przestrzegać zasad BHP.

Plan bezpieczeństwa i ochrony zdrowia (Plan BIOZ), sporządzony przez Wykonawcę robot winien spełniać wymagania Rozporządzenia Ministra Infrastruktury z dnia 06. 02. 2003 r. w sprawie bezpieczeństwa i higieny pracy podczas wykonywania robot budowlanych (Dz. U. Nr 47 z dnia 9.03.2003 r.). Obowiązek opracowania planu BIOZ spoczywa na kierowniku budowy (robót). Roboty należy prowadzić pod nadzorem uprawnionego kierownika robót.

Opracował:

V. SPIS RYSUNKÓW TECHNICZNYCH

S1	Projekt zagospodarowania terenu inwestycji	skala 1:500
S2	Sieć kanalizacji sanitarnej grawitacyjnej – profile podłużne (odcinek S3-Si; S3-K3.1)	skala 1:100/500
S3	Odgałęzienia sieci kanalizacji sanitarnej grawitacyjnej- profile podłużne (odcinki: S1-K1.1; S2-K2.1; S2-K2.2)	skala 1:100/500 1:100/100
S4	Schemat studni kanalizacyjnej przelotowej i połączeniowej betonowej 1200mm	-
S5	Schemat studni kanalizacyjnej tworzywowej 600mm	-

MAPA DO CELÓW PROJEKTOWYCH

skala 1:500

Osielsko

Arkusz mapy: 6.195.21.04.3.1
województwo: kujawsko - pomorskie
jedn.ew: Osielsko [040306_2]
obręb: Osielsko [0010]
działka : wg zakresu PUWG "2000" s.6 [18]
ID zgłoszenia: 6640.1663.2019 ukł. wys. PL-EVRF2007-NH
Mapę wykonano dnia: 25.03.2019r

Poświadcza się, że niniejszy dokument został opracowany w wyniku prac geodezyjnych i kartograficznych, których rezultaty zawiera operat techniczny wpisany do ewidencji materiałów państwowego zasobu geodezyjnego i kartograficznego	
Organ prowadzący państwowy zasób geodezyjny i kartograficzny	STAROSTA BYDGOSKI
Identyfikator ewidencyjny materiału zasobu - operatu technicznego	P.0403.2019 1690
Data wpisania operatu technicznego do ewidencji materiałów zasobu	04.04.2019
Imię, nazwisko i podpis osoby reprezentującej organ	

Wszystkie obiekty budowlane i przewody podziemne podlegają wytyczaniu oraz zainwentaryzowaniu przez jednostki wykonastwa geodezyjnego

Zastrzega się, że opracowana mapa może nie zawierać pełnej informacji o przebiegu przewodów podziemnych, których z powodu braku zgłoszenia do geodezyjnej inwentaryzacji powykonawczej, braku danych z instytucji branżowych oraz stosowanych metod pomiaru ujawnienie jest niemożliwe.

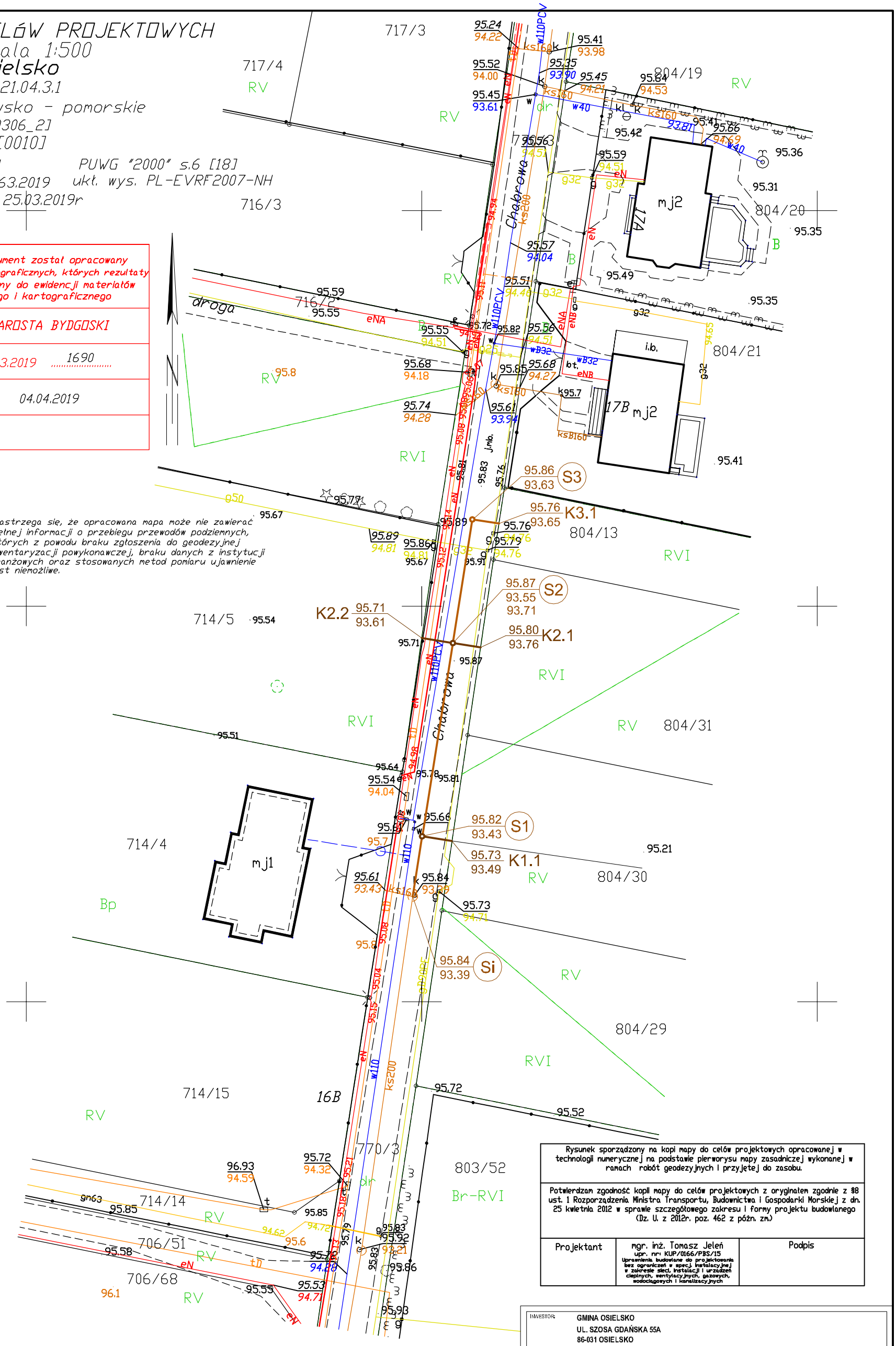

LEGENDA:

- Proj. sieć kanalizacji sanitarnej z rur PVC Ø200x5,9
- Proj. odgałęzienie sieci kanalizacji sanitarnej z rur PVC 160x4,7
- Proj. studnia kanalizacji sanitarnej betonowa Ø1200
- Proj. studnia kanalizacji sanitarnej PP-B Ø600
- K1.1 Projektowane zaślepienie proj. odgałęzień sieci kanalizacji sanitarnej

Rysunek sporządzony na kopii mapy do celów projektowych opracowanej w technologii numerycznej na podstawie pierworysu mapy zasadniczej wykonanej w ramach robót geodezyjnych i przyjętej do zasobu.

Potwierdzam zgodność kopii mapy do celów projektowych z oryginałem zgodnie z §8 ust. 1 Rozporządzenia Ministra Transportu, Budownictwa i Gospodarki Morskiej z dn. 25 kwietnia 2012 w sprawie szczegółowego zakresu i formy projektu budowlanego (Dz. U. z 2012r. poz. 462 z późn. zm.)

Projektant	mgr. inż. Tomasz Jeleń upr. nr: KUP/0166/PBS/15 Uprawnienia budowlane do projektowania bez ograniczeń w specj. instalacyjnej w zakresie sieci, instalacji i urządzeń cieplnych, wentylacyjnych, gazowych, wodociągowych i kanalizacyjnych	Podpis

INWESTOR: GMINA OSIELSKO
UL. SZOSA GDAŃSKA 55A
86-031 OSIELSKO

JEDNOSTKA OPRACOWANIA PROJEKTU:
termStudio PRACOWNIA PROJEKTOWA
ul. Andersena 3a, 85-792 Bydgoszcz
www.termstudio.pl biuro@termstudio.pl

PRZEDSIĘWZIĘCIE: BUDOWA SIECI KANALIZACJI SANITARNEJ WRAZ Z ODGAŁĘZIENIAMI DO DZIAŁEK W UL. CHABROWEJ W MIEJSCOWOŚCI OSIELSKO, GM. OSIELSKO (OBR. NR 0010 OSIELSKO)

STADIUM: PROJEKT BUDOWLANY
BRANŻA: SANITARNA

TYTUŁ RYSUNKU: PROJEKT ZAGOSPODAROWANIA TERENU INWESTYCJI

FUNKCJA:	IMIĘ I NAZWISKO/UPRAWNIENIA:	PODPIS:	SKALA:
PROJEKTANT:	mgr inż. Tomasz Jeleń upr. nr: KUP/0166/PBS/15 Uprawnienia budowlane do projektowania bez ograniczeń w specj. instalacyjnej w zakresie sieci, instalacji i urządzeń cieplnych, wentylacyjnych, gazowych, wodociągowych i kanalizacyjnych		1:500 DATA: 07.08.2019
OPRACOWAŁ:	mgr inż. Tomasz Jeleń upr. nr: KUP/0166/PBS/15 Uprawnienia budowlane do projektowania bez ograniczeń w specj. instalacyjnej w zakresie sieci, instalacji i urządzeń cieplnych, wentylacyjnych, gazowych, wodociągowych i kanalizacyjnych		NR RYSUNKU: S1

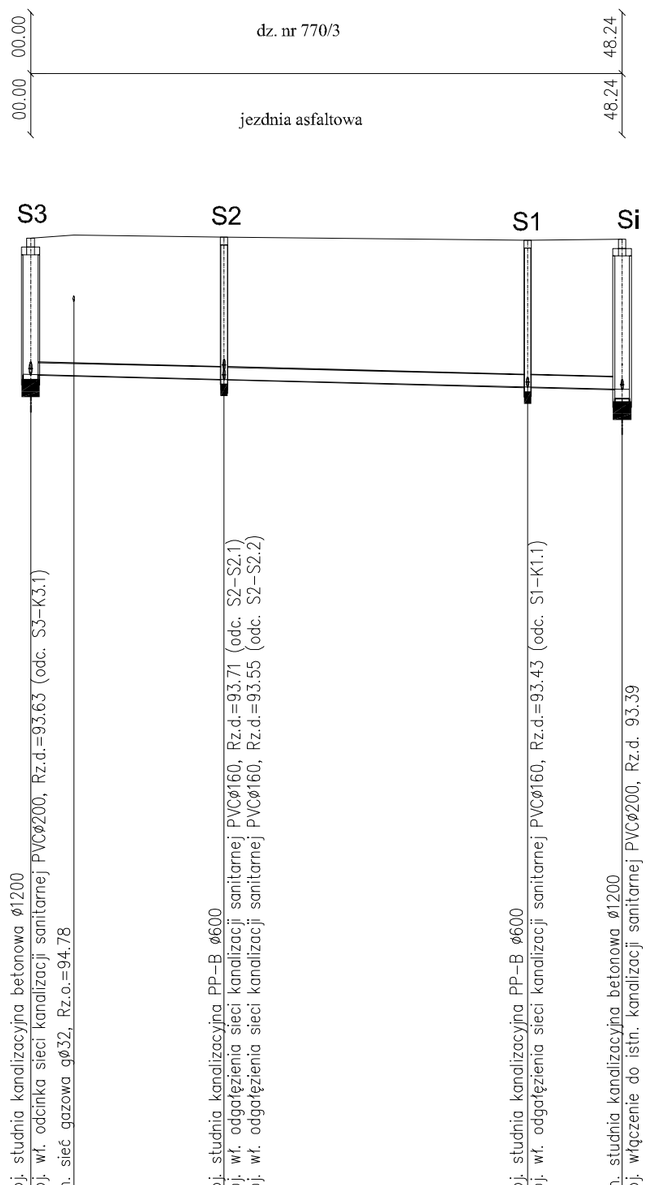

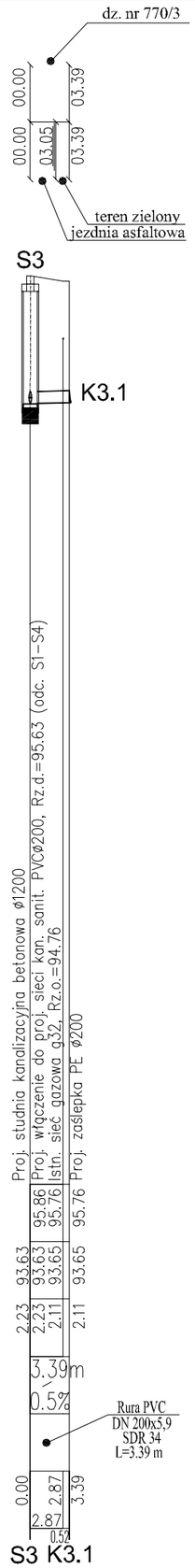

1:100

1:500

POZIOM PORÓWNAWCZY 85.00 m n.p.m.

RZĘDNA TERENU ISTN.	95.86	95.91	95.87	95.82	95.84
RZĘDNA DNA RUROCIĄGU	93.63	91.61	93.55	93.43	93.39
ZAGŁĘBIENIE DNA RUROCIĄGU	2.23	2.30	2.32	2.39	2.45
SPADKI, DŁUGOŚCI		0.50%			48.24m
ŚREDNICA, MATERIAŁ		Rura PVC DN 200 x 5,9 SDR 34 L = 48,24 m			
ODLEGŁOŚCI	00.00	3.52	15.80	28.08	48.24
		3.52	12.28	24.73	7.71
HEKTOMETRY	S3		S2	S1	Si
	0				

UWAGI:

Zobowiązuje się Wykonawcę do przywrócenia infrastruktury pasa drogowego w miejscu zajęcia oraz w zakresie jego naruszenia w trakcie wykonywanych robót do stanu pierwotnego

Nie wyklucza się istnienia w terenie również urządzeń podziemnych ułożonych a nie zgłoszonych do inwentaryzacji geodezyjnej.

Przed przystąpieniem do realizacji należy wykonać pomiary kontrolne rzędnych istniejących sieci.

W przypadku wystąpienia kolizji z istniejącym uzbrojeniem zmiany należy dokonać z Projektantem i Inspektorem Nadzoru.

INWESTOR: GMINA OSIELSKO
UL. SZOSA GDAŃSKA 55A
86-031 OSIELSKO

JEDNOSTKA OPRACOWANIA PROJEKTU:
termStudio PRACOWNIA PROJEKTOWA
ul. Andersena 3a, 85-792 Bydgoszcz
www.termstudio.pl bluro@termstudio.pl

PRZEDSIĘWZIĘCIE: BUDOWA SIECI KANALIZACJI SANITARNEJ WRAZ Z ODGAŁĘZIENIAMI DO DZIAŁEK W UL. CHABROWEJ W MIEJSCOWOŚCI OSIELSKO GM. OSIELSKO (OBR. NR 0010 OSIELSKO)

STADIUM: PROJEKT BUDOW.-WYKON. BRANŻA: SANITARNA

TYTUŁ RYSUNKU: SIEĆ KANALIZACJI SANITARNEJ GRAWITACYJNEJ - PROFILE PODŁUŻNE (ODCINEK: S3-Si; S3-K3;1)

FUNKCJA	IMIĘ I NAZWISKO/UPRAWNIENIA	PODPIS	SKALA
PROJEKTANT:	mgr inż. Tomasz Jeleń upr. nr: KUP/0166/PBS/15 Uprawnienia do projektowania robotami budowlanymi bez ograniczeń w spec. instalacyjnej w zakresie sieci, instalacji i urządzeń cieplnych, wentylacyjnych, gazowych, wodociągowych i kanalizacyjnych		1:100/500 DATA: 07.08.2019
OPRACOWAŁ:	mgr inż. Tomasz Jeleń upr. nr: KUP/0166/PBS/15 Uprawnienia do projektowania robotami budowlanymi bez ograniczeń w spec. instalacyjnej w zakresie sieci, instalacji i urządzeń cieplnych, wentylacyjnych, gazowych, wodociągowych i kanalizacyjnych		NR RYSUNKU: S2

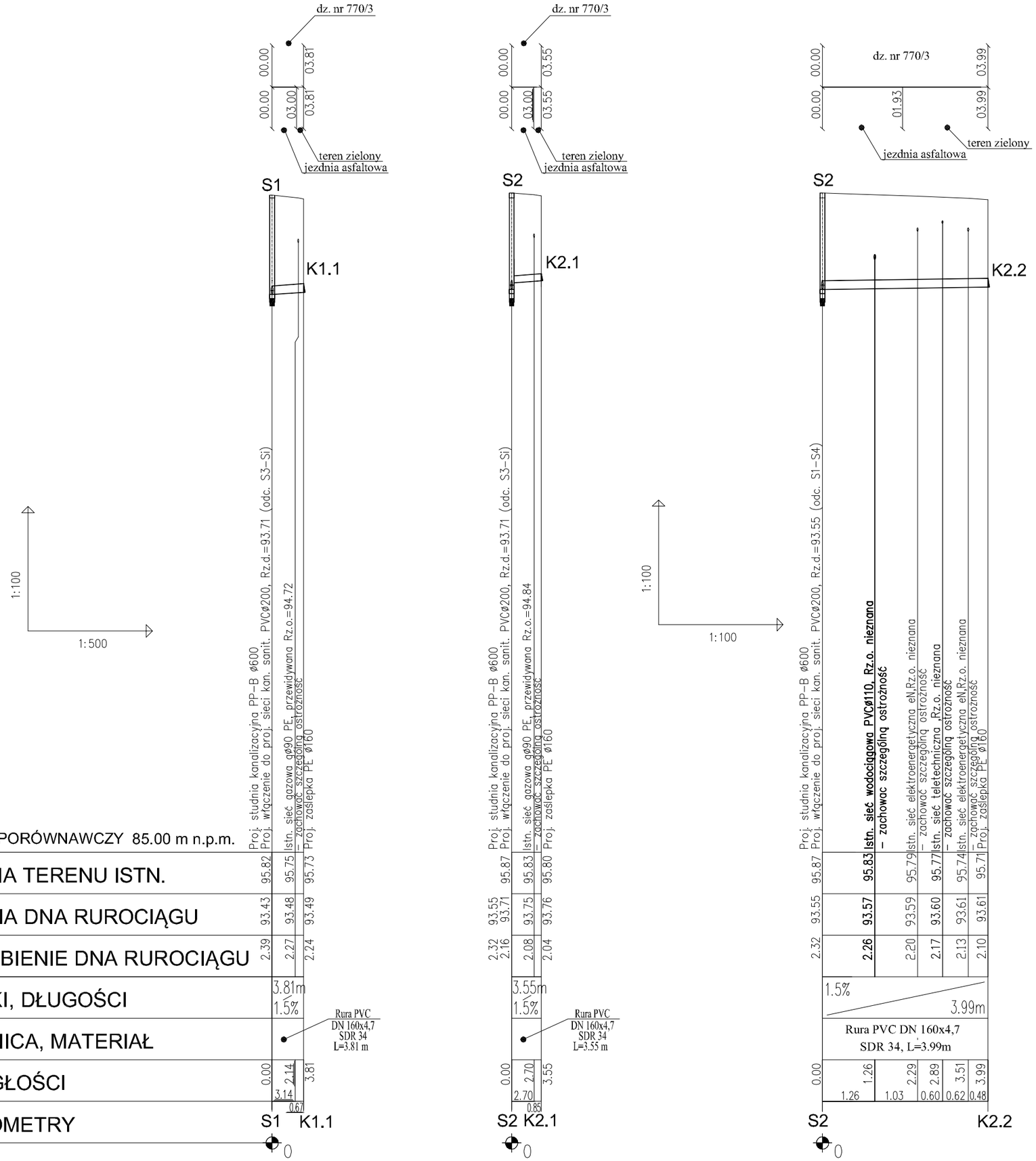

UWAGI:

Zobowiązuje się Wykonawcę do przywrócenia infrastruktury pasa drogowego w miejscu zajęcia oraz w zakresie jego naruszenia w trakcie wykonywanych robót do stanu pierwotnego

Nie wyklucza się istnienia w terenie również urządzeń podziemnych ułożonych a nie zgłoszonych do inwentaryzacji geodezyjnej.

Przed przystąpieniem do realizacji należy wykonać pomiary kontrolne rzędnych istniejących sieci.

W przypadku wystąpienia kolizji z istniejącym uzbrojeniem zmiany należy dokonać z Projektantem i Inspektorem Nadzoru.

INWESTOR:	GMINA OSIELSKO UL. SZOSA GDAŃSKA 55A 86-031 OSIELSKO
JEDNOSTKA OPRACOWANIA PROJEKTU:	termStudio PRACOWNIA PROJEKTOWA ul. Andersena 3a, 85-792 Bydgoszcz www.termstudio.pl bluro@termstudio.pl
PRZEDSIĘWZIĘCIE:	BUDOWA SIECI KANALIZACJI SANITARNEJ WRAZ Z ODGAŁĘZIENIAMI DO DZIAŁEK W UL. CHABROWEJ W MIEJSCOWOŚCI OSIELSKO GM. OSIELSKO (OBR. NR 0010 OSIELSKO)
STADIUM: PROJEKT BUDOW.-WYKON.	BRANŻA: SANITARNA
TYTUŁ RYSUNKU:	ODGAŁĘZIENIA SIECI KANALIZACJI SANITARNEJ GRAWITACYJNEJ- PROFILE PODŁUŻNE (ODCINEK: S1-K1.1; S2-K2.1; S2-K2.2)

FUNKCJA:	IMIĘ I NAZWISKO/UPRAWNIENIA:	PODPIS:	SKALA:
PROJEKTANT:	mgr inż. Tomasz Jeleń upr. nr: KUP/0166/PBS/15 Uprawnienia do projektowania robotami budowlanymi bez ograniczeń w spec. instalacyjnej w zakresie sieci, instalacji i urządzeń cieplnych, wentylacyjnych, gazowych, wodociągowych i kanalizacyjnych		1:100 / 1:500 1:100 / 1:100 DATA: 07.08.2019
OPRACOWAŁ:	mgr inż. Tomasz Jeleń upr. nr: KUP/0166/PBS/15 Uprawnienia do projektowania robotami budowlanymi bez ograniczeń w spec. instalacyjnej w zakresie sieci, instalacji i urządzeń cieplnych, wentylacyjnych, gazowych, wodociągowych i kanalizacyjnych		NR RYSUNKU: S3

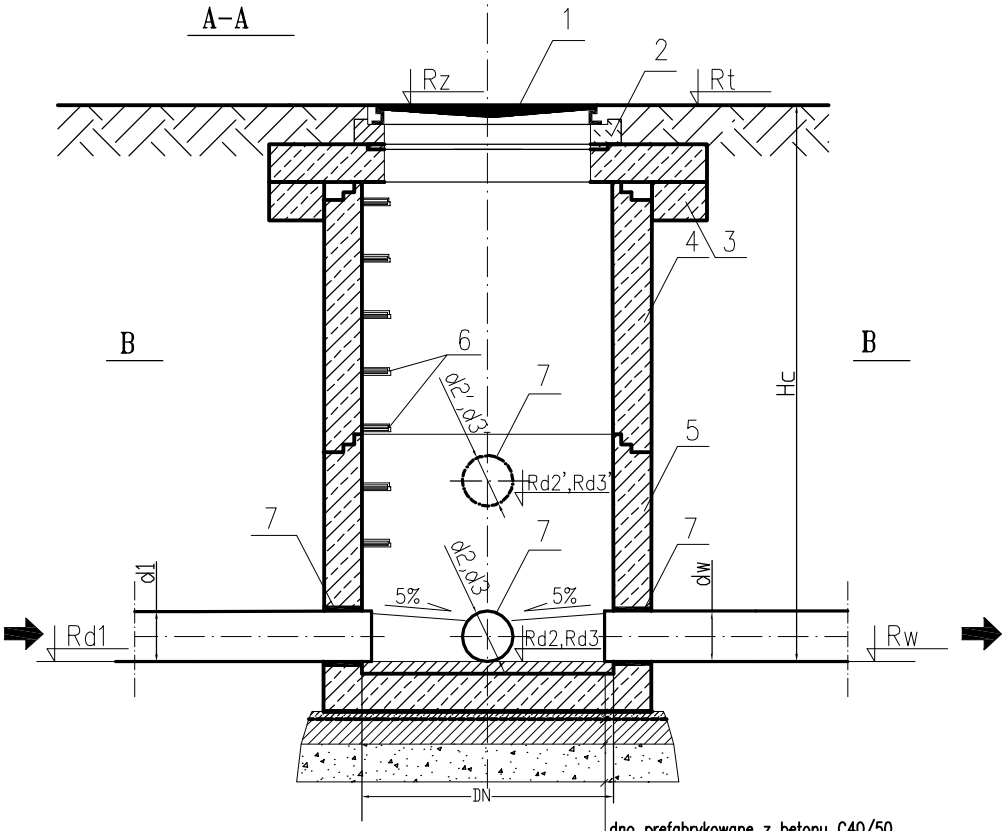

dno prefabrykowane z betonu C40/50
papa termozgrzewalna
chudy beton B15 – 10cm
podsypka żwirowa – 20cm

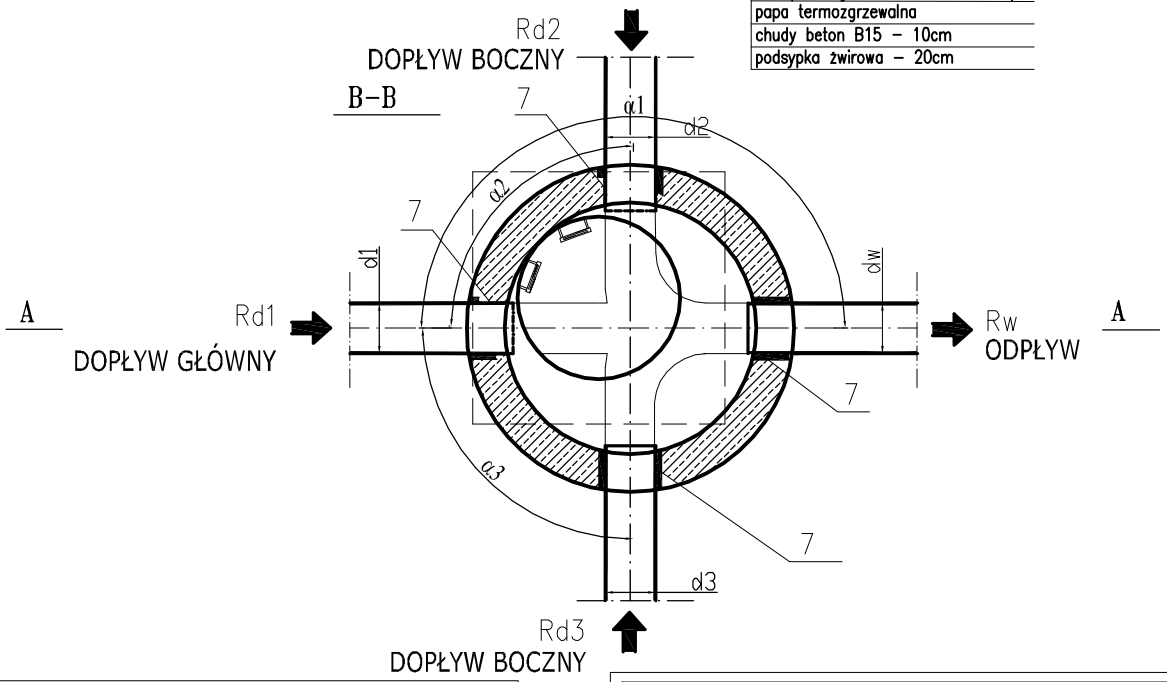

OZNACZENIA:

1. Właz żeliwny kanałowy niewentylowany, z wypełnieniem betonowym DN625, D400
2. Pierścień dystansowy DN625
3. Płyta pokrywowa i pierścień odciążający
4. Krąg betonowy DN1200
5. Dno studzienki DN1200
6. Stopnie złazowe stalowe powlekane tworzywem sztucznym w układzie mijankowym
7. Przejścia szczelne prefabrykowane dla rur PVC Dz160 lub Dz200

ELEMENTY STUDNI WYKONANE Z:

-betonu C40/50
-wodoszczelności W12
-o małej nasiąkliwości nw<4%
-mrozoodporny F-150

UWAGI:

1. Studzienki typu BS łączone na uszczelki, fabrycznie wyposażone w stopnie złazowe stalowe powlekane tworzywem sztucznym.
2. W studzienkach fabrycznie osadzono przejścia szczelne dla rur PVC Dz200 i Dz160.
3. Studzienki fabrycznie zabezpieczyć wewnętrznie i zewnętrznie przeciwwilgociowo, np: 2 x dysperbit
6. Wymiary studzienek ujęto na profilach kolektorów głównych.

INWESTOR: GMINA OSIELSKO
UL. SZOSA GDAŃSKA 55A
86-031 OSIELSKO

JEDNOSTKA OPRACOWANIA PROJEKTU:
termstudio PRACOWNIA PROJEKTOWA
ul. Andersena 3a, 85-792 Bydgoszcz
www.termstudio.pl biuro@termstudio.pl

PRZEDSIĘWZIĘCIE: BUDOWA SIECI KANALIZACJI SANITARNEJ WRAZ Z ODGAŁĘZIENIAMI DO DZIAŁEK W UL. CHABROWEJ W MIEJSCOWOŚCI OSIELSKO GM. OSIELSKO (OBR. NR 0010 OSIELSKO)

STADIUM: PROJEKT BUDOW.-WYKON. | BRANŻA: SANITARNA

TYTUŁ RYSUNKU: SCHEMAT STUDNI KANALIZACYJNEJ PRZELOTOWEJ I POŁĄCZENIOWEJ BETONOWEJ 1200 MM

FUNKCJA:	IMIĘ I NAZWISKO/UPRAWNIENIA:	PODPIS:	SKALA:
PROJEKTANT:	**mgr inż. Tomasz Jeleń** upr. nr: KUP/0166/PBS/15 Uprawnienia do projektowania robotami budowlanymi bez ograniczeń w specj. instalacyjnej w zakresie sieci, instalacji i urządzeń cieplnych, wentylacyjnych, gazowych, wodociągowych i kanalizacyjnych		-
			DATA: 07.08.2019
OPRACOWAŁ:	**mgr inż. Tomasz Jeleń** upr. nr: KUP/0166/PBS/15 Uprawnienia do projektowania robotami budowlanymi bez ograniczeń w specj. instalacyjnej w zakresie sieci, instalacji i urządzeń cieplnych, wentylacyjnych, gazowych, wodociągowych i kanalizacyjnych		NR RYSUNKU: **S4**

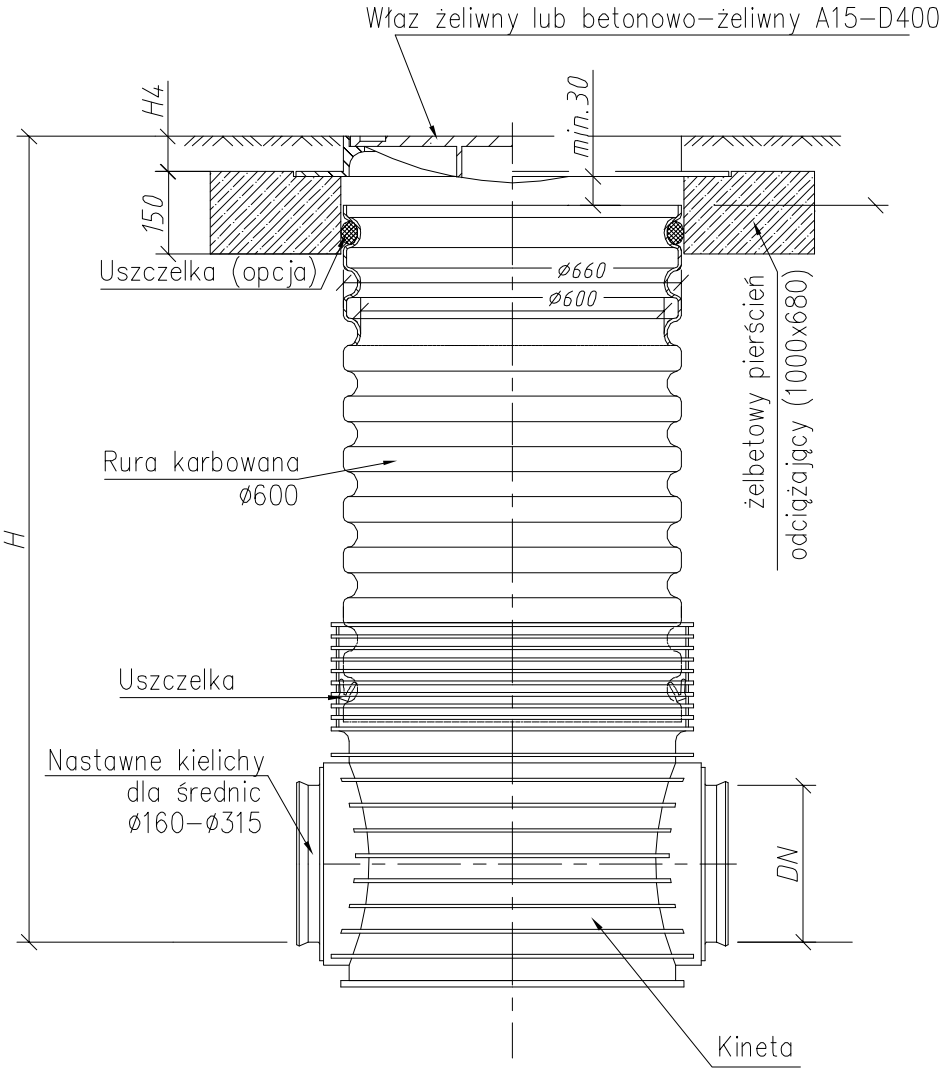

INWESTOR:	GMINA OSIELSKO UL. SZOSA GDAŃSKA 55A 86-031 OSIELSKO
JEDNOSTKA OPRACOWANIA PROJEKTU:	termStudio PRACOWNIA PROJEKTOWA ul. Andersena 3a, 85-792 Bydgoszcz www.termstudio.pl biuro@termstudio.pl
PRZEDSIĘWZIĘCIE:	BUDOWA SIECI KANALIZACJI SANITARNEJ WRAZ Z ODGAŁĘZIENIAMI DO DZIAŁEK W UL. CHABROWEJ W MIEJSCOWOŚCI OSIELSKO GM. OSIELSKO (OBR. NR 0010 OSIELSKO)
STADIUM: PROJEKT BUDOW.-WYKON.	BRANŻA: SANITARNA
TYTUŁ RYSUNKU:	SCHEMAT STUDNI KANALIZACYJNEJ TWORZYWOWEJ 600 MM

FUNKCJA:	IMIĘ I NAZWISKO/UPRAWNIENIA:	PODPIS:	SKALA:
PROJEKTANT:	mgr inż. Tomasz Jeleń upr. nr: KUP/0166/PBS/15 Uprawnienia do projektowania robotami budowlanymi bez ograniczeń w specj. instalacyjnej w zakresie sieci, instalacji i urządzeń cieplnych, wentylacyjnych, gazowych, wodociągowych i kanalizacyjnych		- DATA: 07.08.2019
OPRACOWAŁ:	mgr inż. Tomasz Jeleń upr. nr: KUP/0166/PBS/15 Uprawnienia do projektowania robotami budowlanymi bez ograniczeń w specj. instalacyjnej w zakresie sieci, instalacji i urządzeń cieplnych, wentylacyjnych, gazowych, wodociągowych i kanalizacyjnych		NR RYSUNKU: S5