PRZEKRÓJ A-A, SKALA 1:30

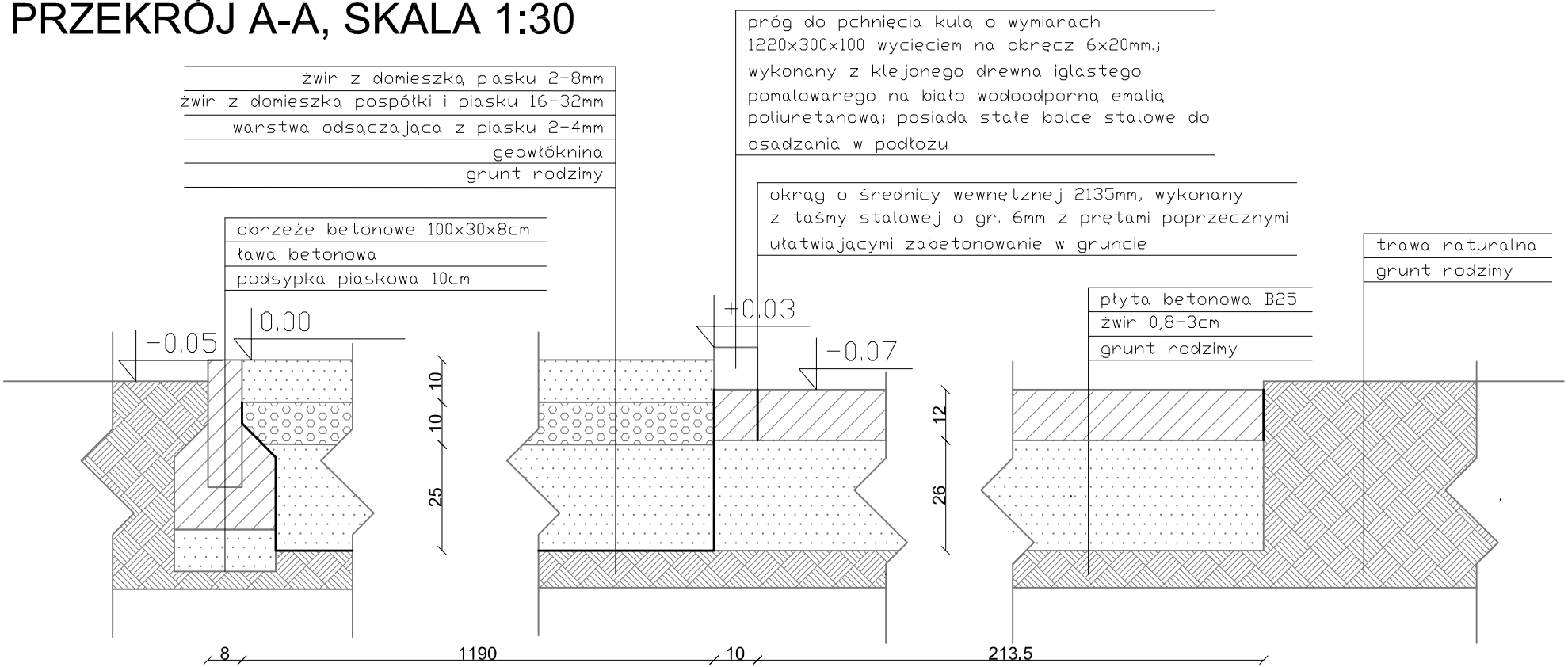

PRZEKRÓJ B-B, SKALA 1:30

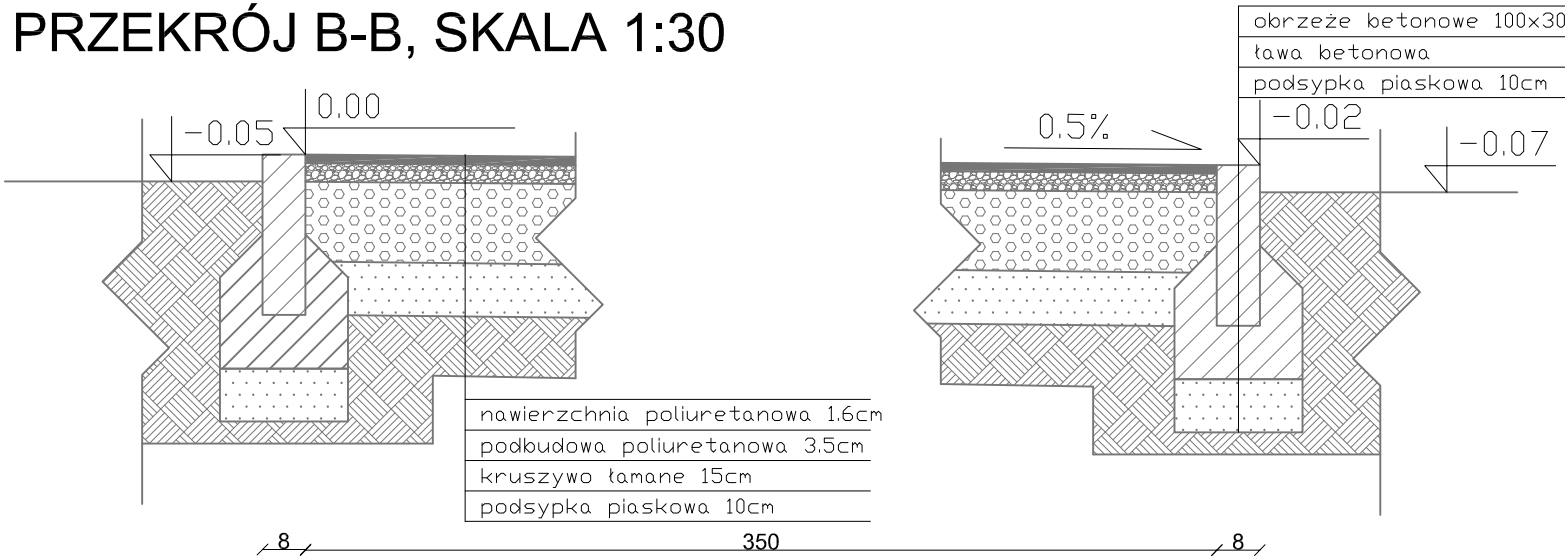

PROJEKT ZAGOSPODAROWANIA

PROJEKT PROJEKT	inż. arch. Szymon Kowalski ul. Wojska Polskiego 16/4, 89-526 Lubiewo	data: 10.04.2019r.
OBIEKT: PRZEBUDOWA BOISKA SZKOLNEGO WRAZ Z ZAGOSPODAROWANIEM TERENU PLACU ZABAW ADRES: Szkoła Podstawowa im Jana Pawła II ul. Szkolna 7, 86-021 Maksymilianowo INWESTOR: Urząd Gminy Osielsko ul. Szosa Gdańska 55A 86-031 Osielsko		rys. nr A.02
PRZEKROJE TERENOWE		1:30
BRANŻA	ARCHITEKTURA	
PROJEKTANT:	mgr inż. Adrian Kowalski	
OPRACOWAŁ:	mgr inż. Adrian Kowalski	
	inż. arch. Szymon Kowalski	