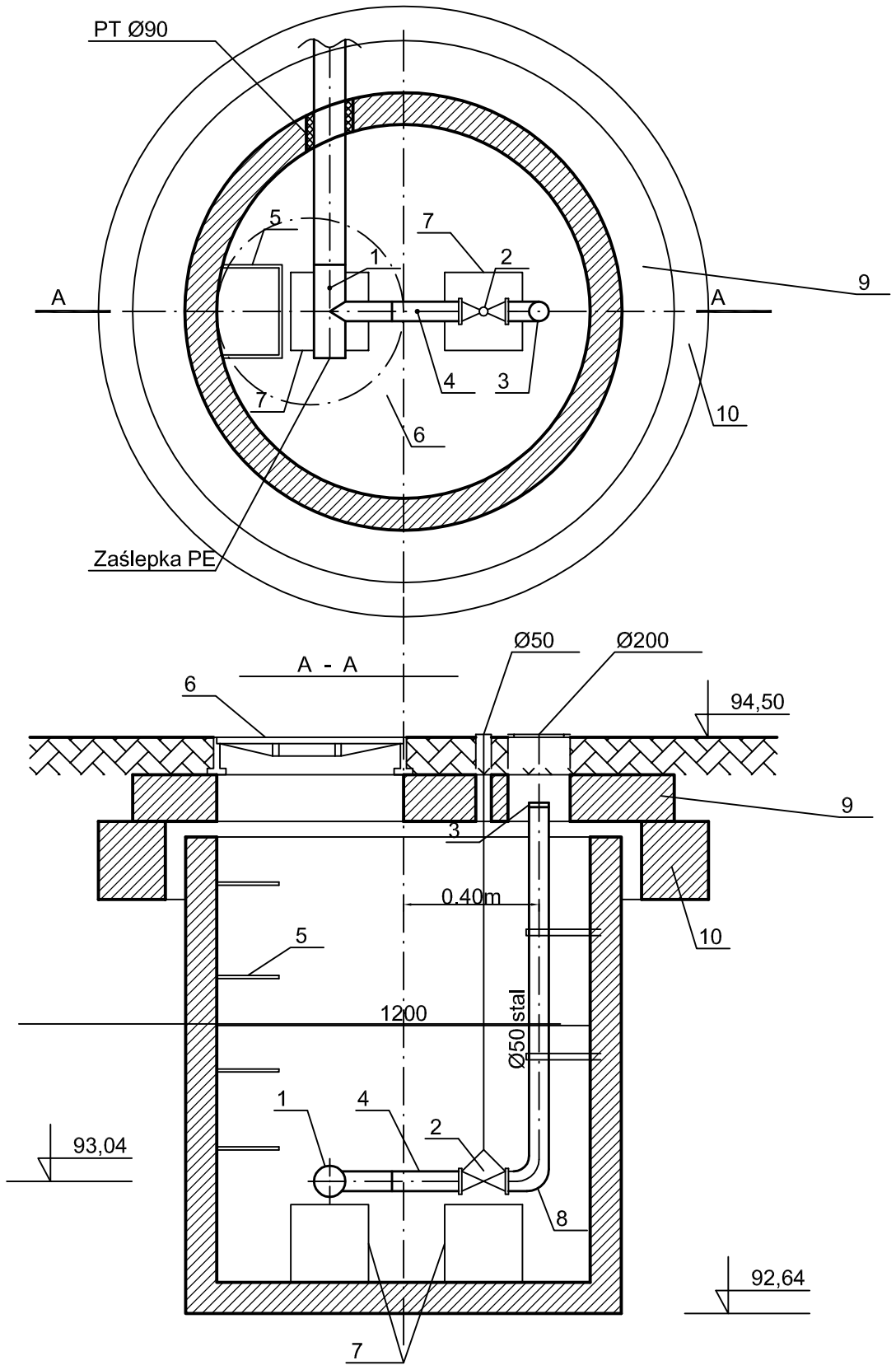

OZNACZENIA:

1 - Trójnik Ø90/63PE
2 - Zasuwa klinowa Ø50
3 - Szybkozłącze Ø50
4 - Tuleja kołnierzowa Ø63/50
5 - Stopnie złazowe
6 - Właz żeliwny D-400
7 - Bloki oporowe betonowe 0.25x0.25m
8 - Kolano stalowe Ø50
9 - Płyta przykrywowa Ø1740
10 - Pierścień odciążający Ø1960

UWAGA:

* Studzienki wykonać z rur "SIMPLEX" Ø1200
* W przypadku wystapienia wód gruntowych wykonać korek z betonu B15 z dodatkiem środka uszczelniającego
* Przewód końcowy nie przewidziany do rozbudowy zaślepić w studni rewizyjnej

Biuro Projektowo-Usługowe
SANBUD-PROJEKT
Rafał Pasela
ul. Stroma 13a 85-158 BYDGOSZCZ
tel./fax (052) 582-05-56 e-mail: rafal.pasela@wp.pl
tel.kom. 603 482 482 NIP 554-241-84-25

~ ZADANIE ~
Budowa sieci wodociągowej i kanalizacji sanitarnej w systemie "Presskan" w miejscowości Żołędowo gm. Osielsko w ul. Storczykowej

~ INWESTOR ~
Urząd Gminy Osielsko
ul. Szosa Gdańska 55A
86-031 Osielsko

SKALA: 1 : 20

~ PROJEKTANT ~
mgr inż. Rafał Pasela
upr. bud. do proj. w spec. instalacyjnej w zakresie sieci, instalacji i urządzeń cieplnych, wentylacyjnych, gazowych, wodociągowych i kanalizacyjnych bez ograniczeń
nr KUP/0168/POOS/04
członek K-POIIB nr KUP/IS/0040/05

DATA I PODPIS: 16.09.2008

~ OPRACOWAŁ ~
Maciej Kowalski

DATA I PODPIS: 16.09.2008

~ SPRAWDZAJĄCY ~
mgr inż. Ryszard Okoński
upr. bud. do proj. w spec. instalacyjnej w zakresie sieci, instalacji i urządzeń wodociągowych i kanalizacyjnych, cieplnych, wentylacyjnych i gazowych
nr GPKG-I-7342-71/96
członek K-POIIB nr KUP/IS/3511/02

DATA I PODPIS: 16.09.2008

~ NAZWA RYSUNKU ~
Rzut i przekrój żelbetowej studni rewizyjnej Ø1200 umieszczonej na końcu proj. sieci kanalizacyjnej

NR RYSUNKU: 4